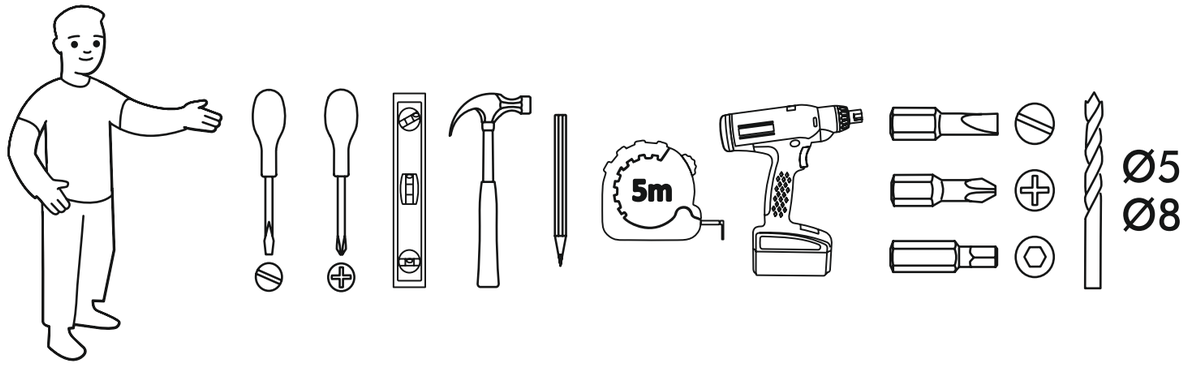

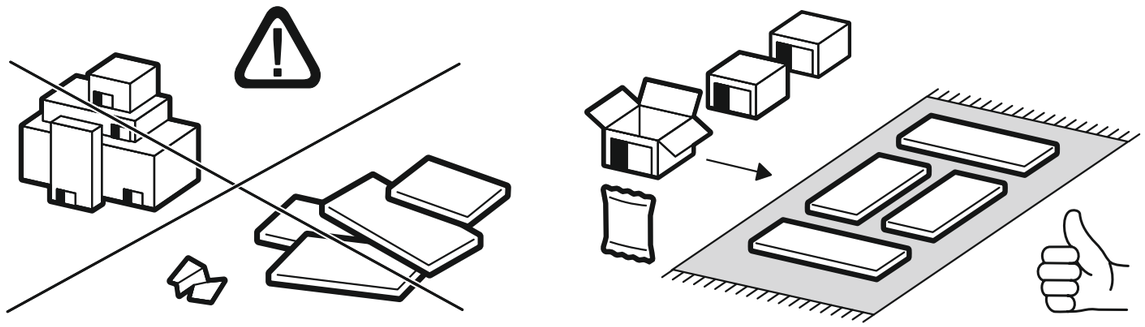

RU
Внимание!
• Чтобы избежать неприятных последствий, воспользуйтесь услугами профессиональных сборщиков мебели.
• Производитель оставляет за собой право вносить изменения в конструкцию изделий, не влияющие на функциональность и дизайн.
• Используйте изделие только по прямому назначению.
• Сборку изделия производите только в полном соответствии с прилагаемой инструкцией.
• Изделие может опрокинуться и нанести тяжёлые телесные повреждения. Прикрепите его к стене. Для крепления к стене используйте крепёж, подходящий для материала стен Вашего дома. Если Вы не уверены, какой тип крепления подходит для материала стен, обратитесь к специалисту или в специализированный магазин.
• При эксплуатации дверей и выдвижных ящиков не прилагайте чрезмерных усилий.
• Рекомендуется ремонт механизмов трансформации доверить квалифицированным специалистам.

EN
Attention!
• To avoid unpleasant consequences, use the services of professional furniture assemblers.
• The manufacturer reserves the right to make changes to the design of products, not affecting functionality and design.
• Use the product for its intended purpose only.
• Assemble the product only in full accordance with the attached instructions.
• The product may tip over and cause serious bodily injury. Attach it to the wall. In order to attach it to the wall, use fasteners suitable for the walling material at home. Should you be in doubt about the type of fasteners suitable for the walling material, contact a specialist or a specialized store.
• Do not apply excessive force when using doors and drawers.
• It is recommended to entrust the repair of transformation mechanisms to qualified professionals.

EAC

Соответствуют требованиям ТР ТС 025/2012

Дата изготовления указана на упаковке

1. Изготовитель гарантирует соответствие мебели требованиям ГОСТа 16371-2014 при соблюдении условий транспортировки, хранения, сборки и эксплуатации.
2. Гарантийный срок эксплуатации мебели - 24 мес.
3. Срок службы мебели - 10 лет.

https://interior-center.ru/

ИНТЕРЬЕР
МЕБЕЛЬНАЯ КОМПАНИЯ центр

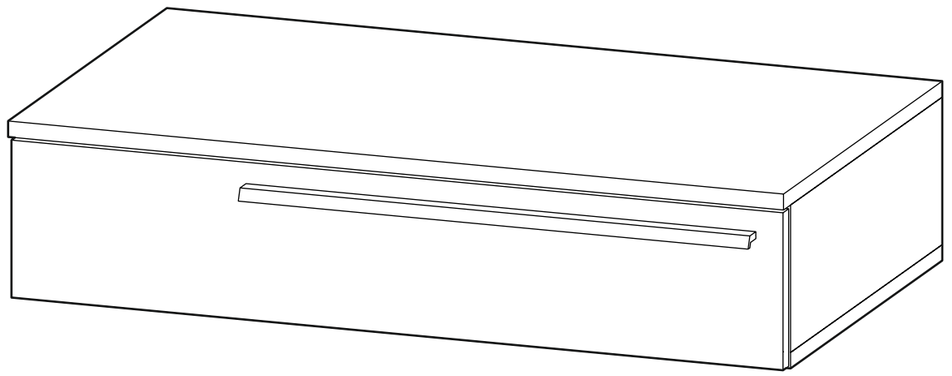

БЕРГЕН ТК-800
BERGEN TK-800

800	180	450

RU Инструкция по сборке / **EN** Assembling instruction / **ES** Montaje de instrucción / **CZ** Montážní návod
DE Montageanleitung / **FR** Notice de montage / **LV** Montāžas instrukcijas / **PL** Instrukcje składania / **SK** Montážny návod

Требования по эксплуатации изделия и меры предосторожности

Срок, в течение которого мебель сохраняет красоту и исправность, в значительной степени зависит от условий её хранения и эксплуатации. Придерживаясь некоторых простых практических советов, вы сможете поддерживать в наилучшем состоянии все элементы вашей мебели.

1. Свет:
- Не допускайте прямого воздействия солнечных лучей на мебель.
- Продолжительное прямое воздействие света на некоторые участки может вызвать изменение их цветовых характеристик по сравнению с другими участками, которые меньше подвергались воздействию.

2. Температура:
- Высокие значения тепла или холода, а также внезапные перепады температуры могут серьёзно повредить мебель или её части.
- Мебель не должна располагаться ближе одного метра от источников тепла, нагревательных приборов.
- Рекомендуемая температура воздуха для хранения и эксплуатации — от +10 до +25 °C.
- Не допускайте попадания на мебель горячих предметов (утюги, посуда с кипятком и пр.), а также продолжительного воздействия вызывающих нагревание излучений (свет мощных ламп, микроволновые излучатели и т. п.).

3. Влажность:
- Рекомендуемая относительная влажность местонахождения мебели — 60–70%.
- Не следует поддерживать в течение продолжительного времени условия крайней влажности и (или) сухости, а тем более их периодической смены.
- С течением времени такие условия могут повлиять на целостность мебели и её частей.
- Если такие условия были созданы, рекомендуется часто проветривать помещения и по мере возможности пользоваться осушителями или увлажнителями для нормализации влажности.
- Не размещайте мебель вблизи влажных и сырых стен, предметов.

4. Агрессивные среды и абразивные материалы:
- Ни в коем случае не допускайте воздействие на мебель агрессивных жидкостей (кислот, щелочей, растворителей и т. п.), содержащих такие жидкости продуктов и их паров.
- Некоторые специфические моющие (чистящие) составы могут содержать высокую концентрацию агрессивных химических веществ и (или) абразивные составы — их применение недопустимо.

5. Запах:
- От новой мебели может исходить естественный запах материалов, из которых она изготовлена. Запах может сохраняться в течение 3 недель с момента сборки.
- Для снижения интенсивности запаха рекомендуется:
- для мягкой мебели — пропылесосить изделие и проветрить помещение;
- для корпусной мебели — протирать тканью, смоченной мягким моющим средством, вытирать чистой сухой тканью и проветривать помещение, предварительно открывая все дверцы и ящики изделия (данные действия необходимо повторять 3–4 раза в день).

6. Уход за мебелью:
- Всегда содержите поверхности мебели в полной сухости.
- При необходимости протирайте поверхности мебели сухой мягкой тканью (фланель, сукно, войлок и т. п.).
- Очищайте мебель как можно скорее после загрязнения, чтобы избежать разводов, пятен и повреждений покрытия.
- В случае стойких загрязнений используйте специальные очистители, подходящие под тип покрытия вашей мебели.
- Недопустимо применение моющих средств, содержащих абразивные вещества, а также соды, стиральных порошков и прочих средств, не предназначенных для ухода за мебелью.
- Для устранения пыли с поверхностей мягких частей мебели используйте пылесос со специальными насадками для чистки мебели.
- Не размещайте и не перемещайте на поверхностях мебели предметы с острыми углами, кромками, выступающими острыми деталями.

7. Эксплуатация:
- Нагрузка на мебель и её части (полки, ящики, сидения и пр.) не должна превышать установленных производителем норм, указанных в конце инструкции по сборке.
- Не рекомендуется вставать на мебель, прыгать, подвергать её повышенным динамическим нагрузкам.
- Периодически проверяйте плотность резьбовых соединений крепления механизмов трансформации и подтягивайте их при необходимости.
- При появлении скрипов в механизмах трансформации смазывайте их специализированной смазкой.
- При использовании механизма трансформации строго соблюдайте инструкцию, избегайте излишних усилий, рывков, перекосов элементов механизма.

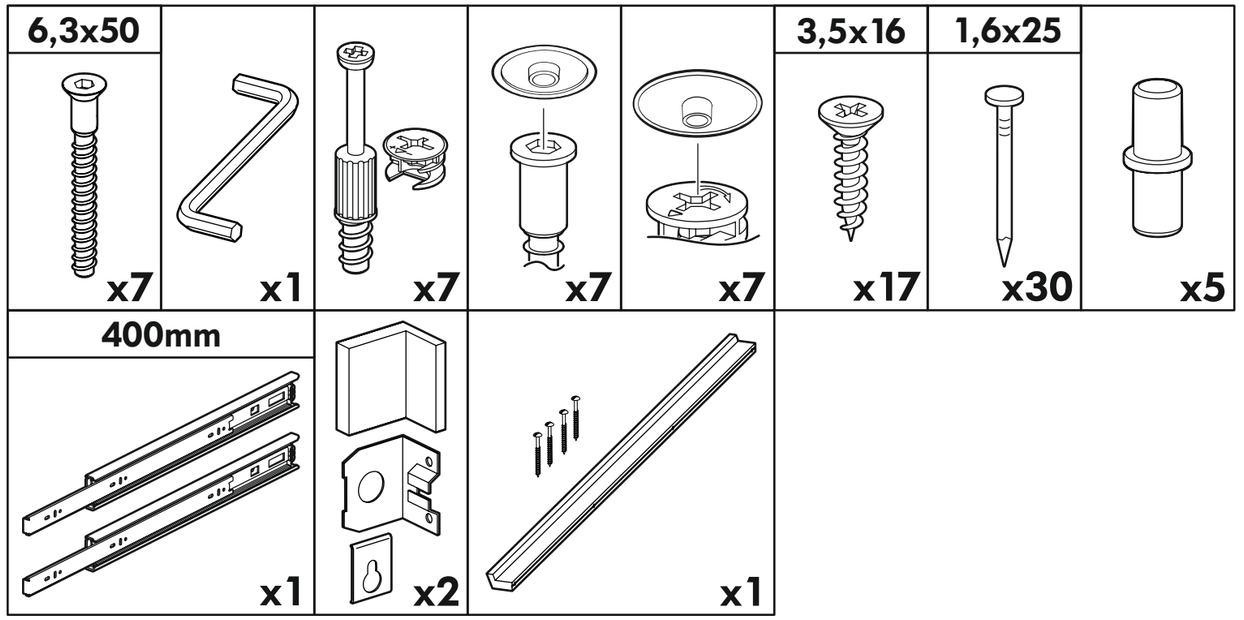

1 2 3	AI		L=mm		
1	Бок левый / Left side	**1**	**148**	**430**	**1/1**
2	Бок правый / Right side	**1**	**148**	**430**	**1/1**
3	Крышка верх / Top	**1**	**800**	**450**	**1/1**
4	Крышка низ / Bottom	**1**	**800**	**430**	**1/1**
5	Бок ящика / Drawer side	**2**	**400**	**100**	**1/1**
6	Вязка ящика / Drawer binding	**1**	**710**	**100**	**1/1**
7	Фасад ящика / Drawer front	**1**	**158**	**796**	**1/1**
8	Дно ящика / Drawer bottom	**1**	**738**	**400**	**1/1**
9	Задняя стенка / Back panel	**1**	**796**	**176**	**1/1**

1

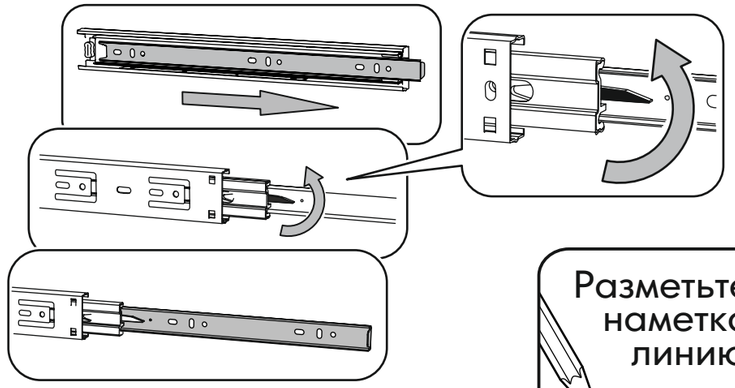



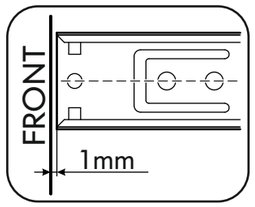

Установка шариковых направляющих:

1. Извлеките выдвижную планку из направляющей выдвинув до упора и нажав курок.
2. Разметьте карандашом линию по имеющимся наметкам на боковинах изделия.
3. Разместите направляющую по центру линии с отступом 1мм от лицевой стороны.
4. Закрепите каждую направляющую с помощью 3х шурупов 3,5х16.

2

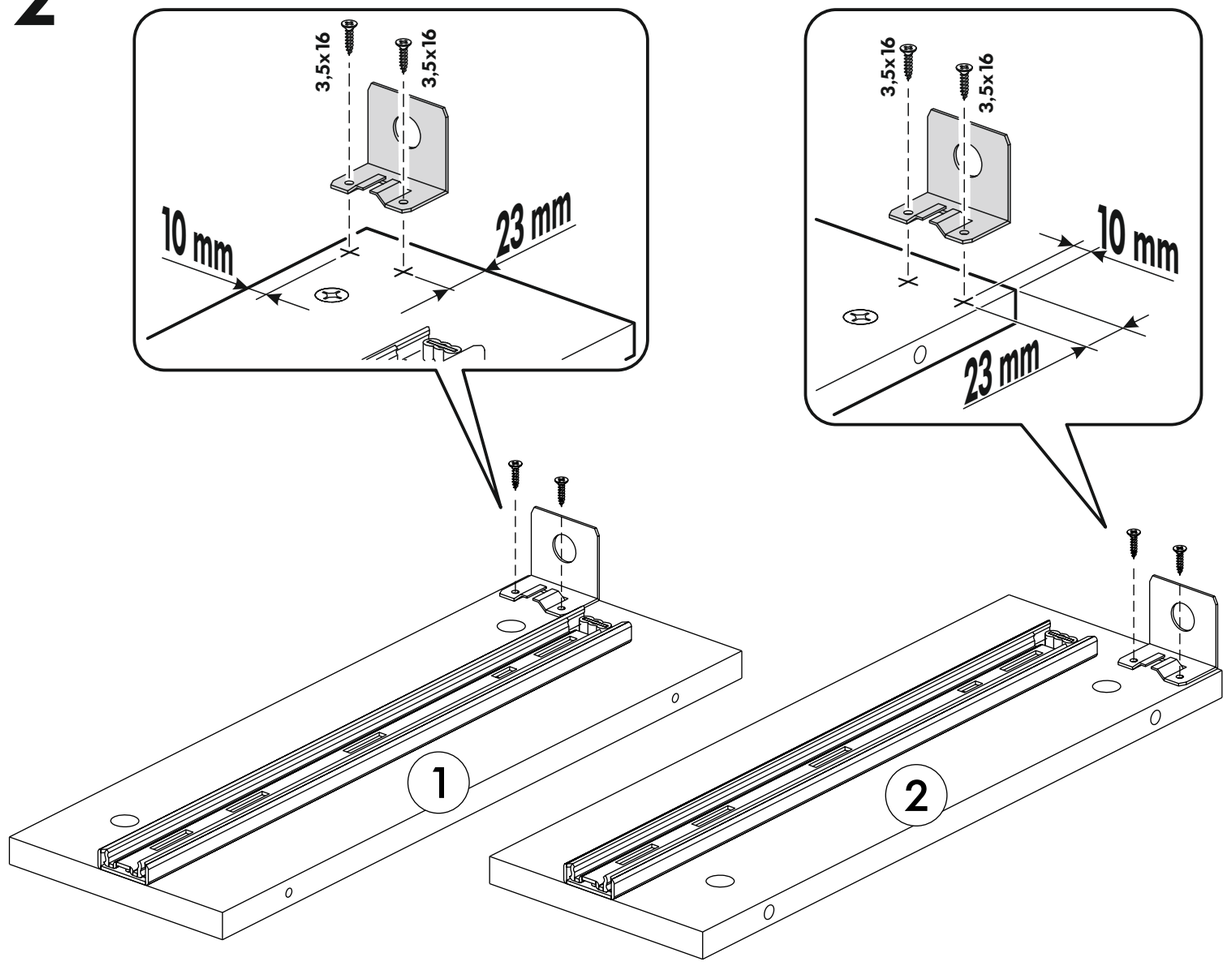

3

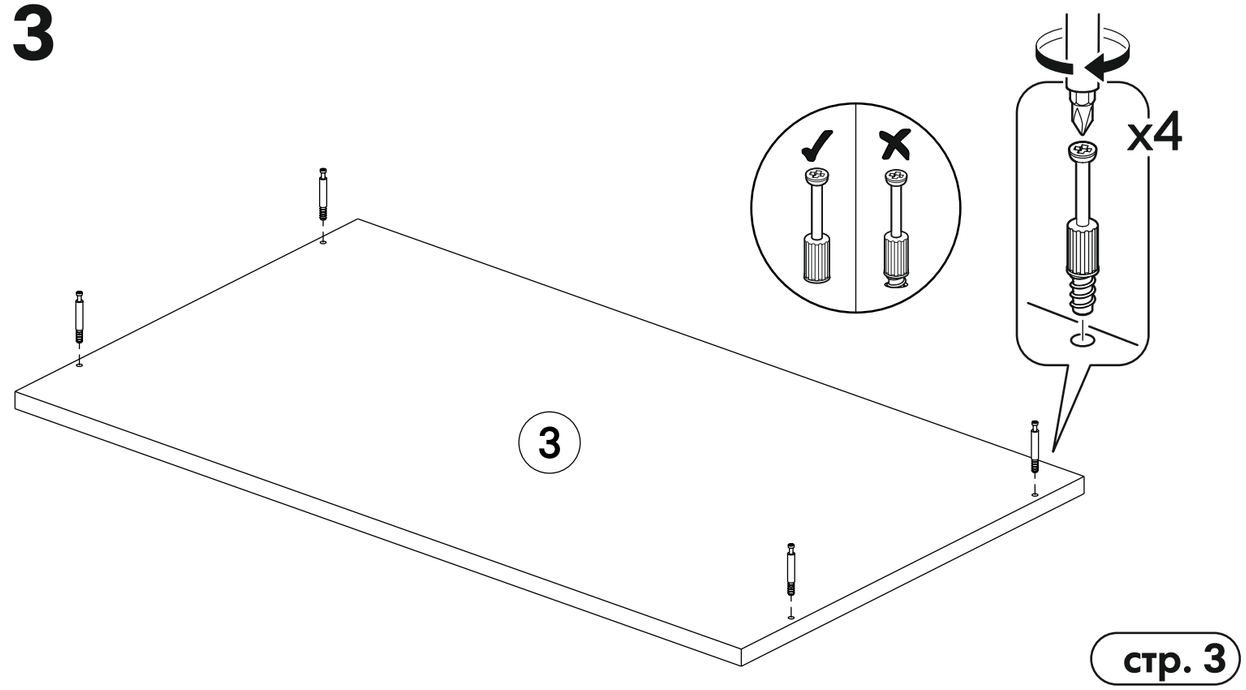

4

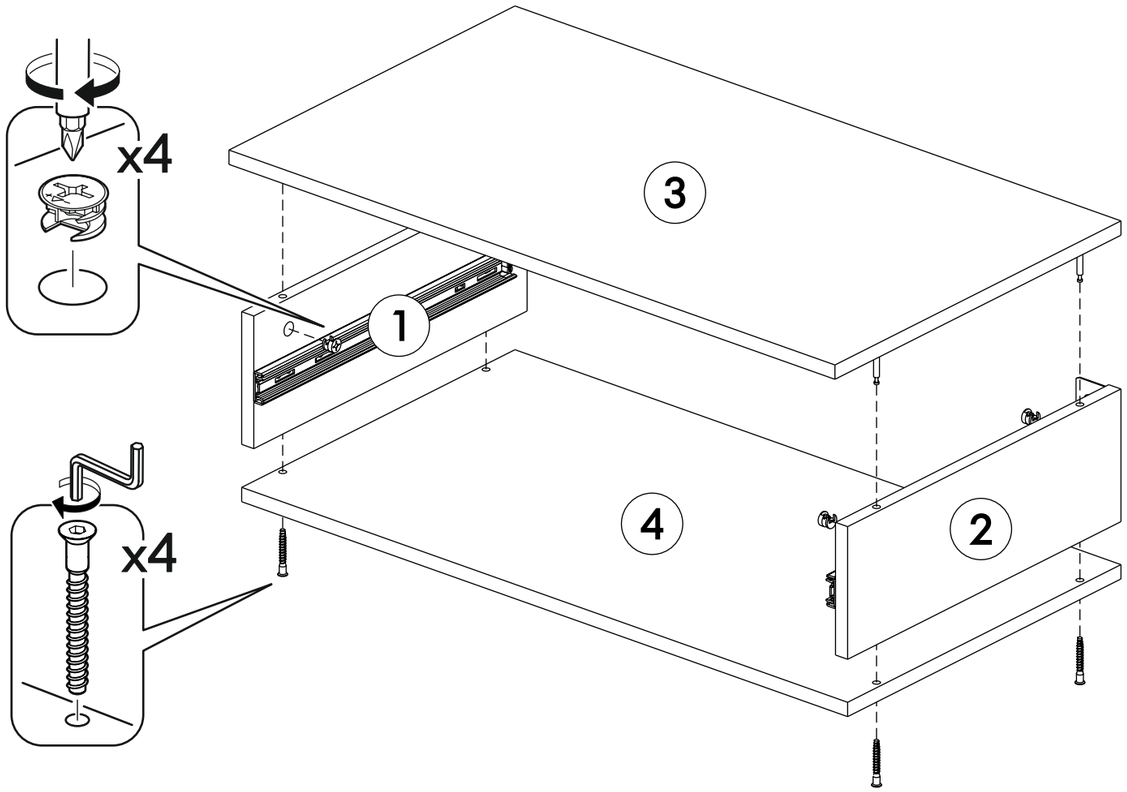

5

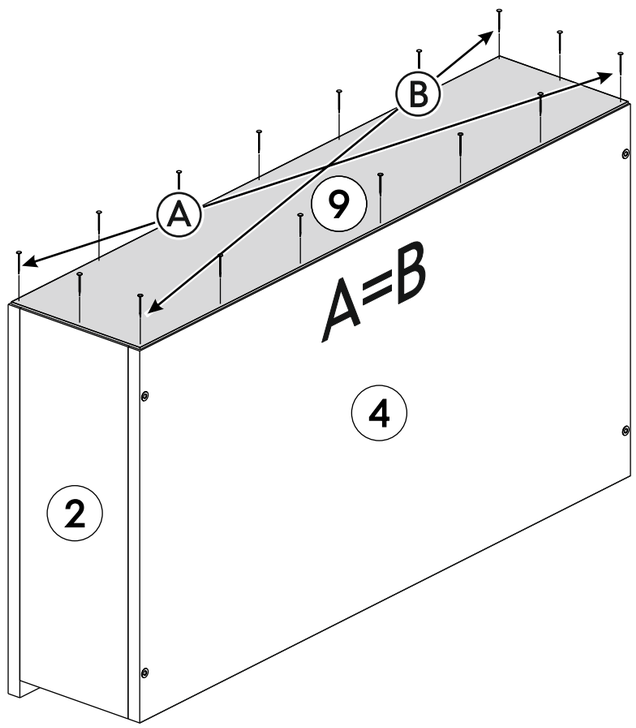

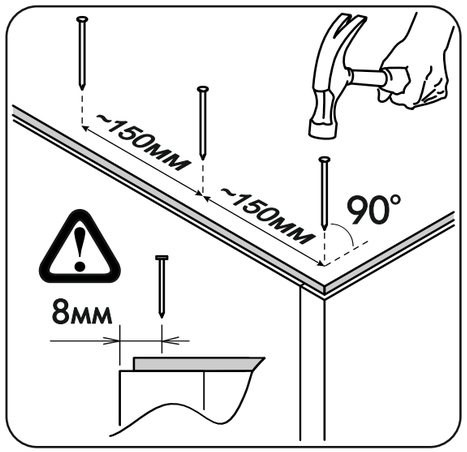

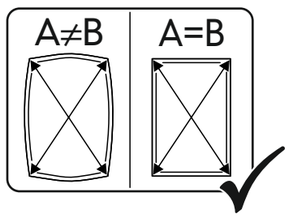

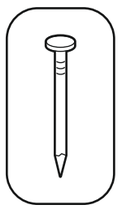

6

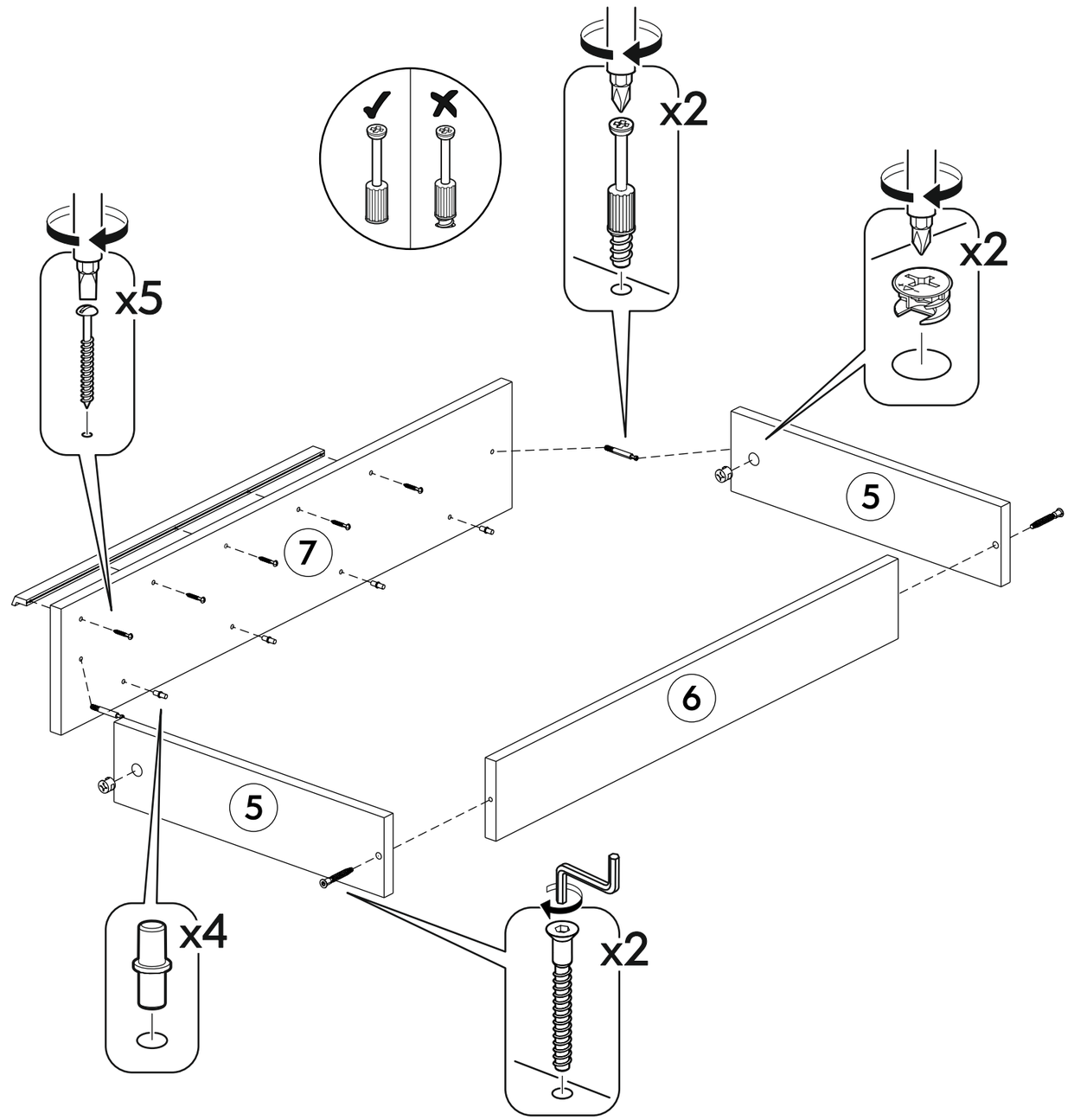

7

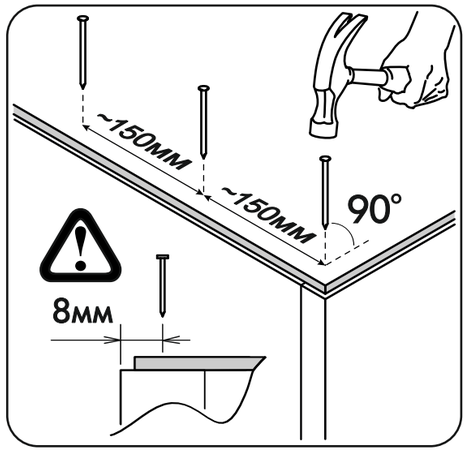

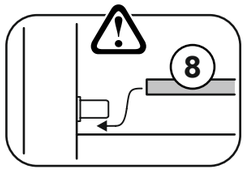

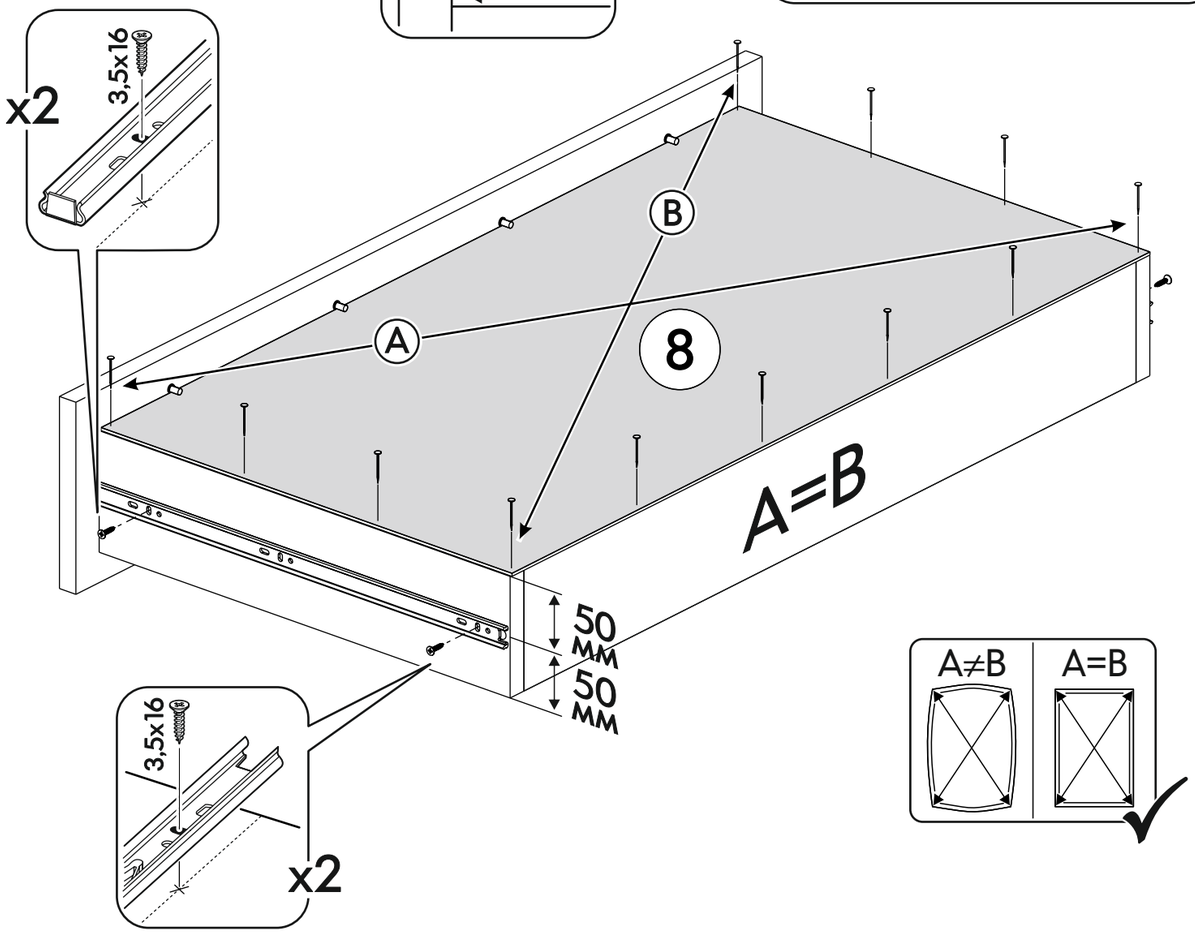

Установка ответных планок направляющих:

1. Расположите ответную планку ограничителем в сторону фасада.
2. Разметьте карандашом линию по центру боковины ящика и выровняйте по ней центр ответной планки.
3. Закрепите ответную планку с помощью 2х шурупов 3,5х16 через овальные вертикальные регулировочные отверстия.
4. В дальнейшем используйте регулировочные отверстия для выставления равных зазоров между фасадами.

8

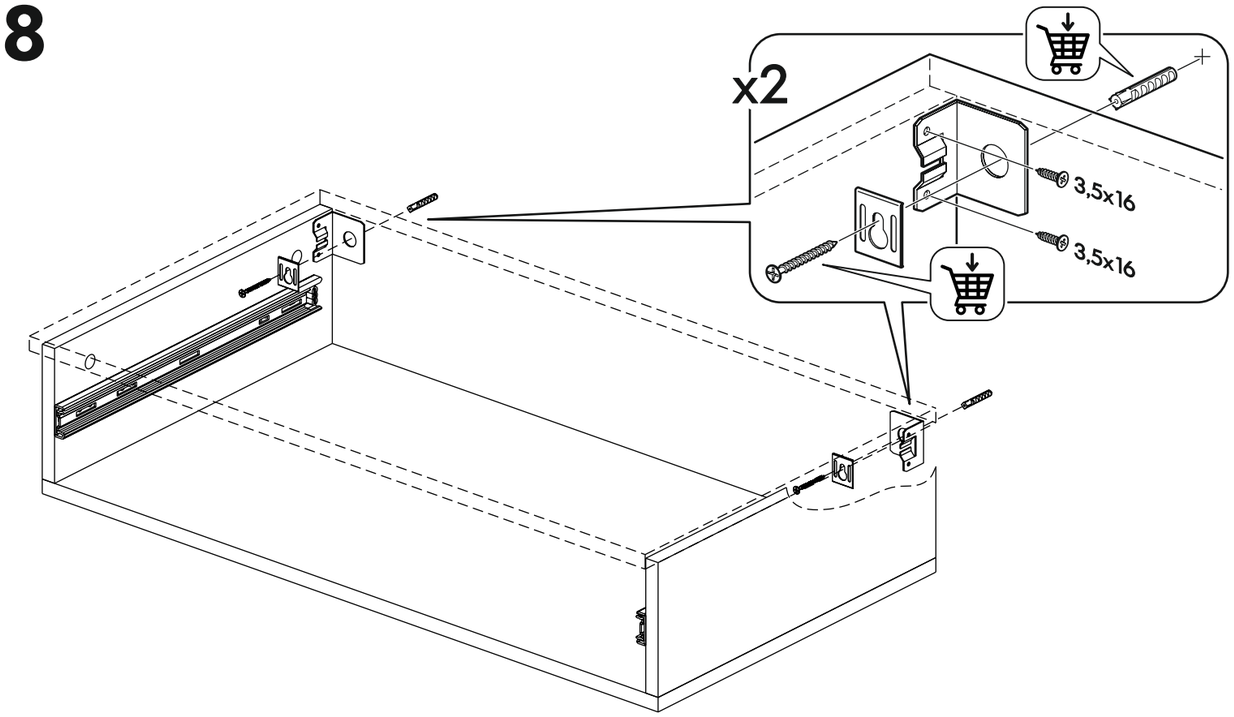

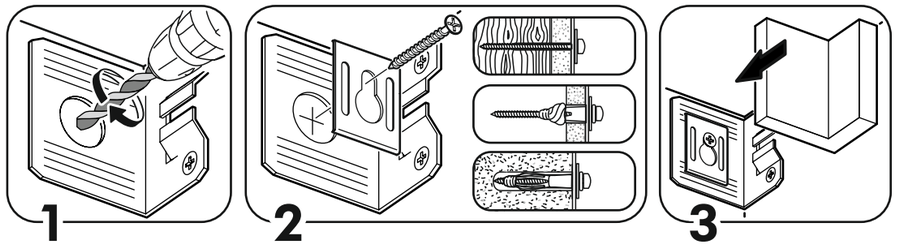

9

