https://interior-center.ru/

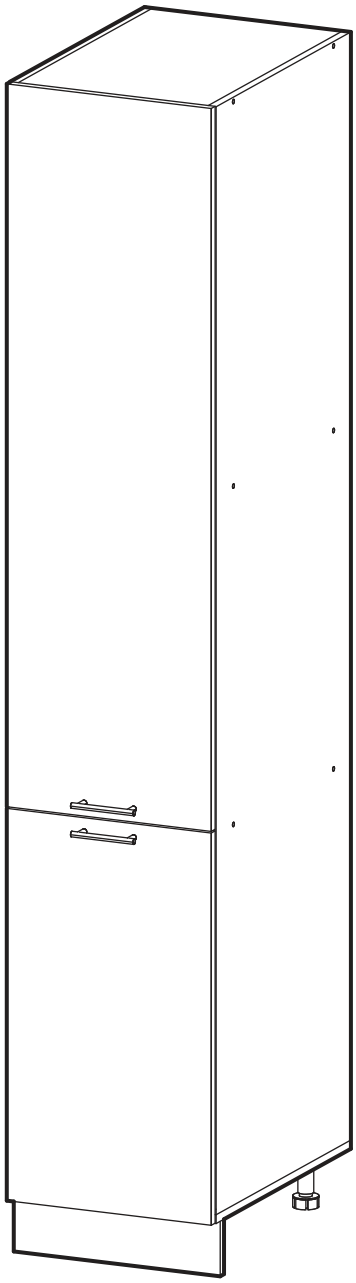

Пенал П400
Cabinet P400

400	2132	570

RU Инструкция по сборке **/ EN** Assembling instruction / **ES** Montaje de instrucción / **CZ** Montážní návod
DE Montageanleitung **/ FR** Notice de montage / **LV** Montāžas instrukcijas / **PL** Instrukcje składania **/ SK** Montážny návod

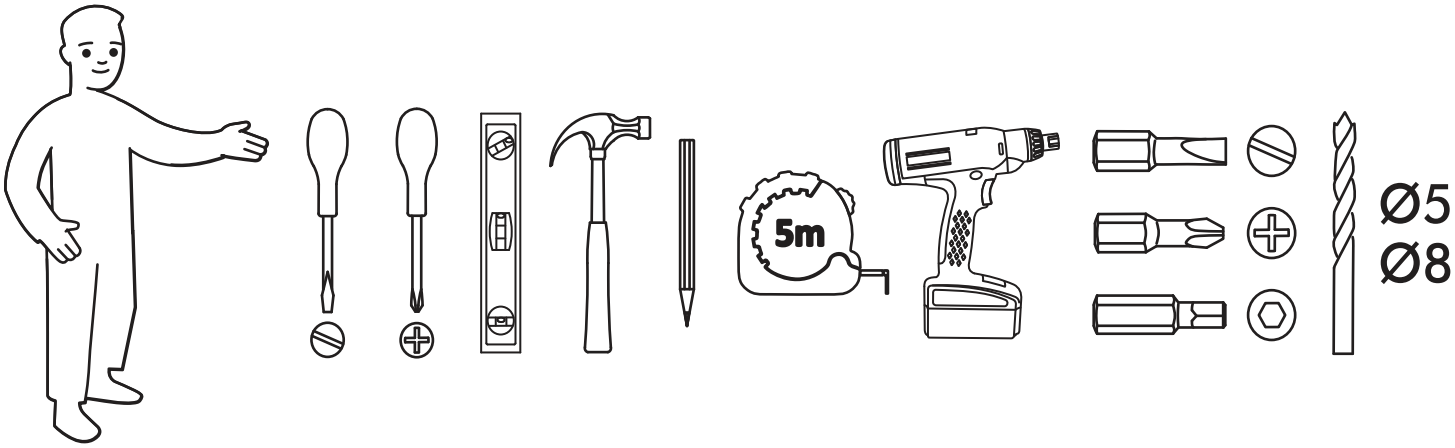

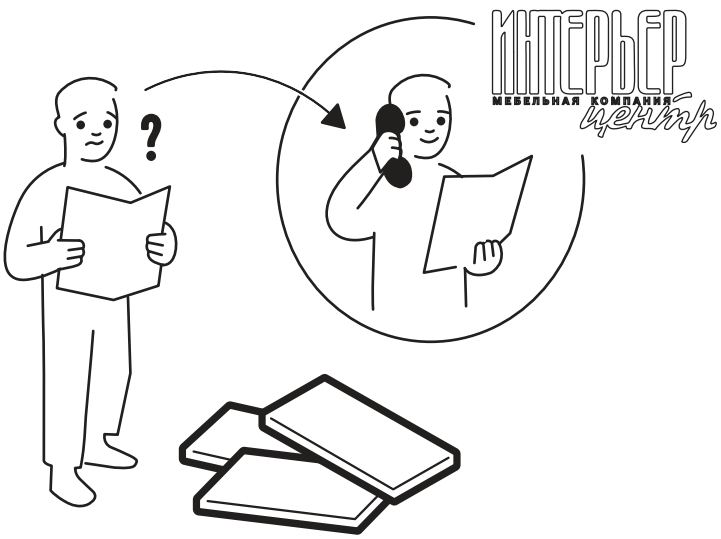

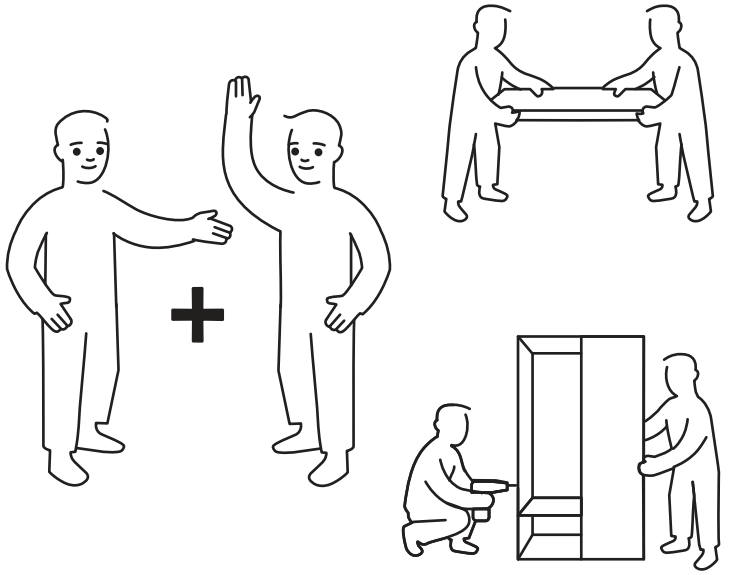

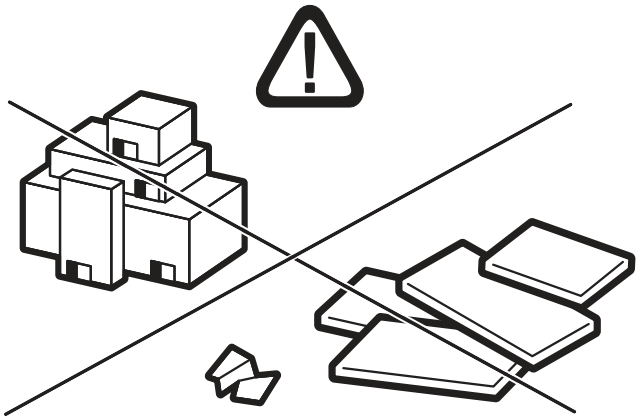

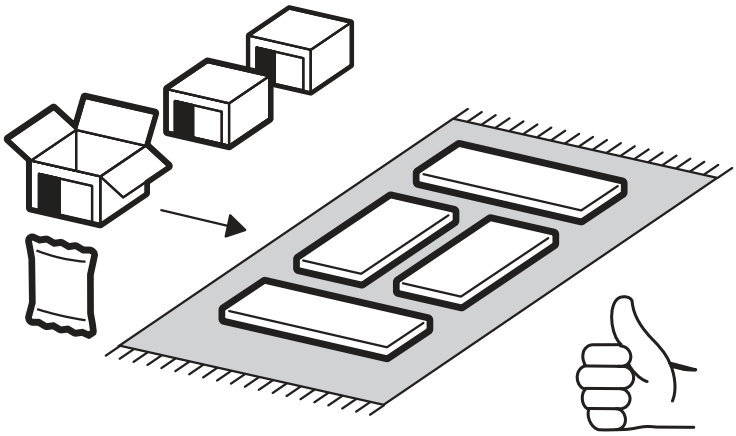

RU Внимание! Чтобы избежать неприятных последствий, воспользуйтесь услугами профессиональных сборщиков мебели. Производитель оставляет за собой право вносить изменения в конструкцию изделий, не влияющие на функциональность и дизайн.

EN Attention! To avoid unpleasant consequences, use the servicesprofessional furniture assemblers.
The manufacturer reserves the rightmake changes to the design of products, not affecting functionality and design.

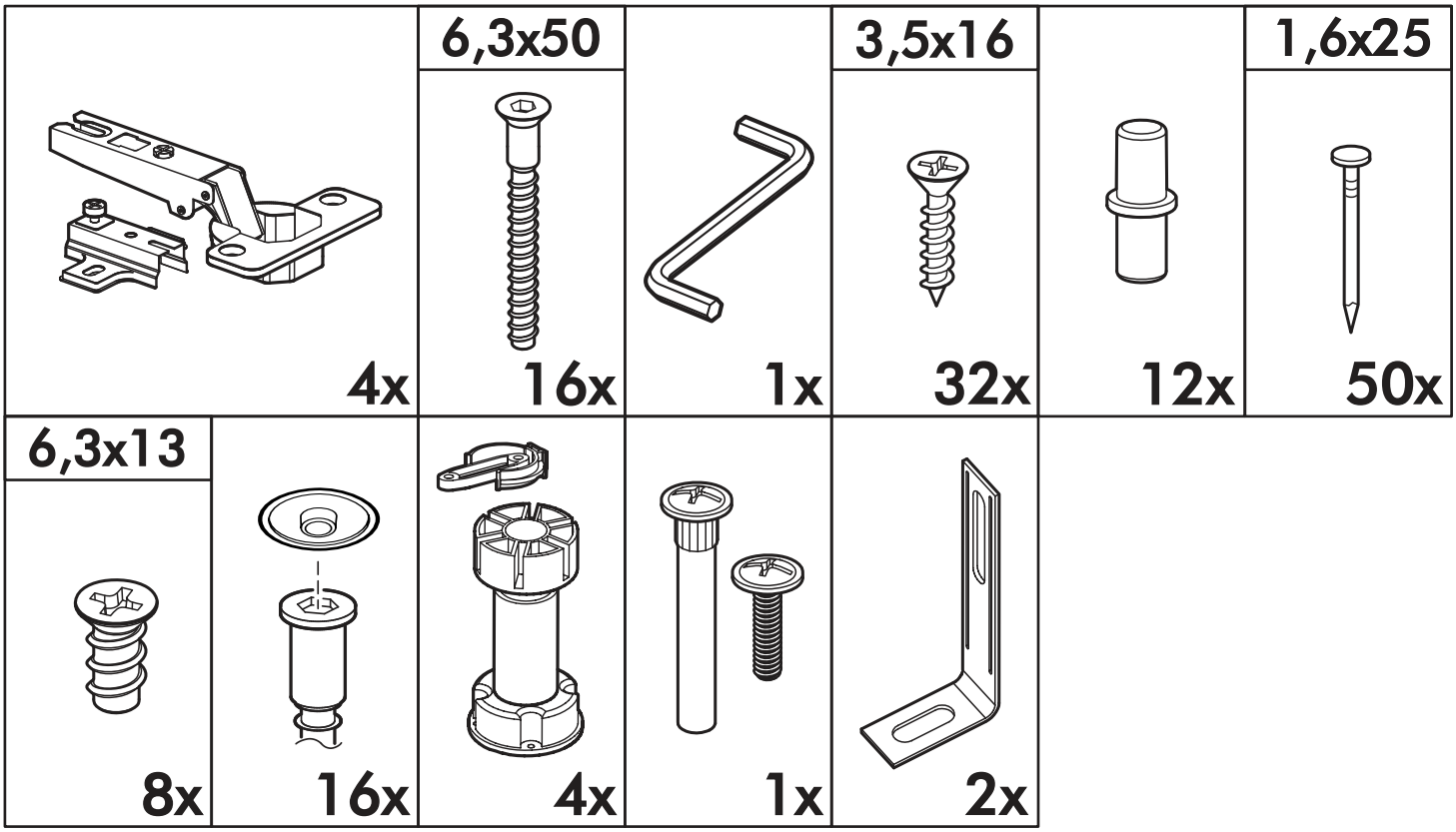

№ дет.	Деталь/Detail	Размер/Size	Кол-во/ Quantity	№ упак./ № pack
1	Бок левый/Side left	2016x550	1	1/1
2	Бок правый/Side right	2016x550	1	1/1
3	Крышка/Top	400x550	1	1/1
4-6	Вязка/Connecting element	368x550	3	1/1
7-9	Полка/Shelf	368x530	3	1/1
10	Цоколь/Socle	400x100	1	1/1
11	Задняя стенка ЛДВП/Back side	2030x395	1	1/1

№ дет.	Деталь/Detail	Размер/Size	Кол-во/ Quantity	№ упак./ № pack
1*	Фасад/Front	1314x396	1	1/1
2*	Фасад/Front	713x396	1	1/1

1.

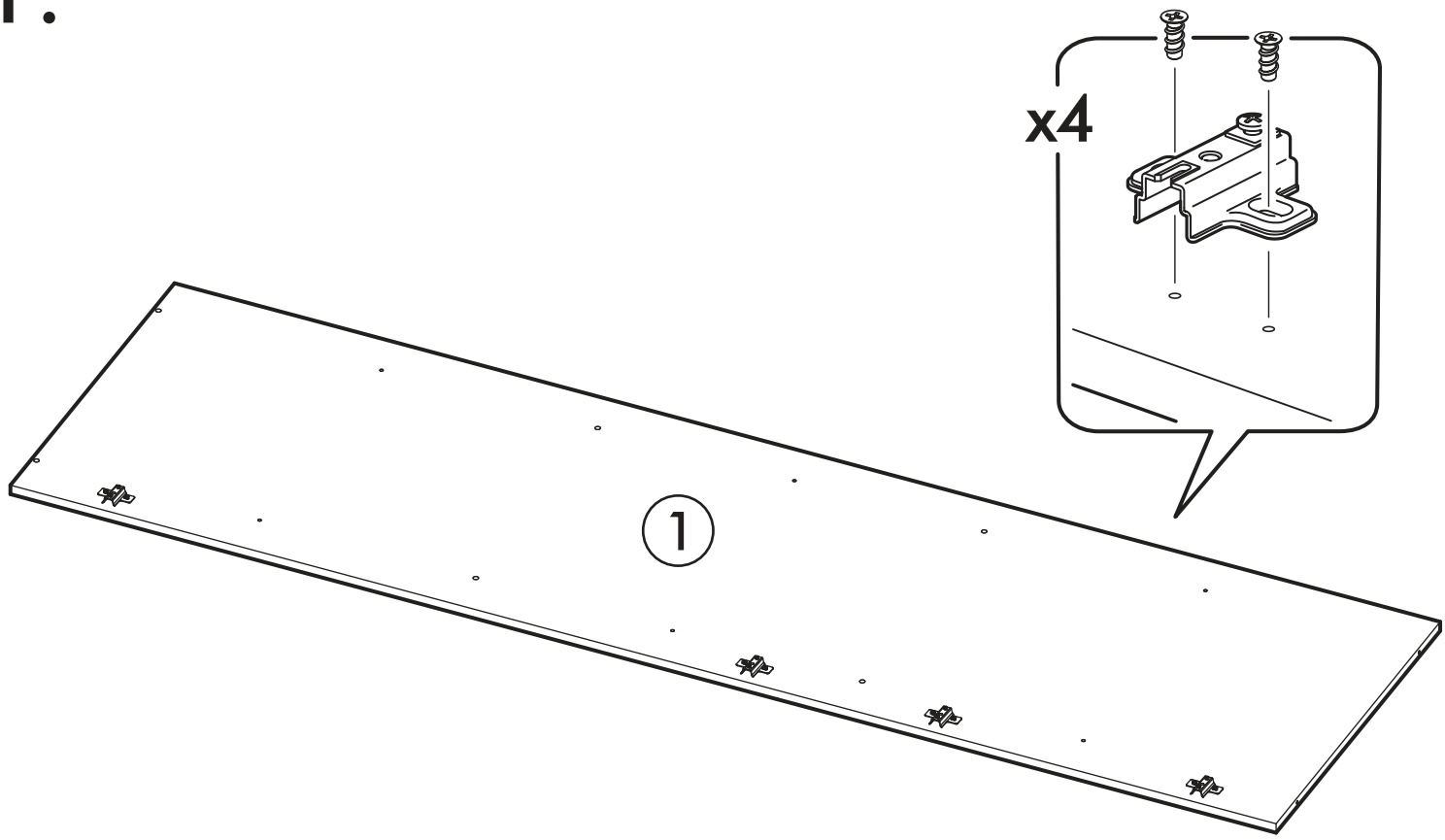

2.

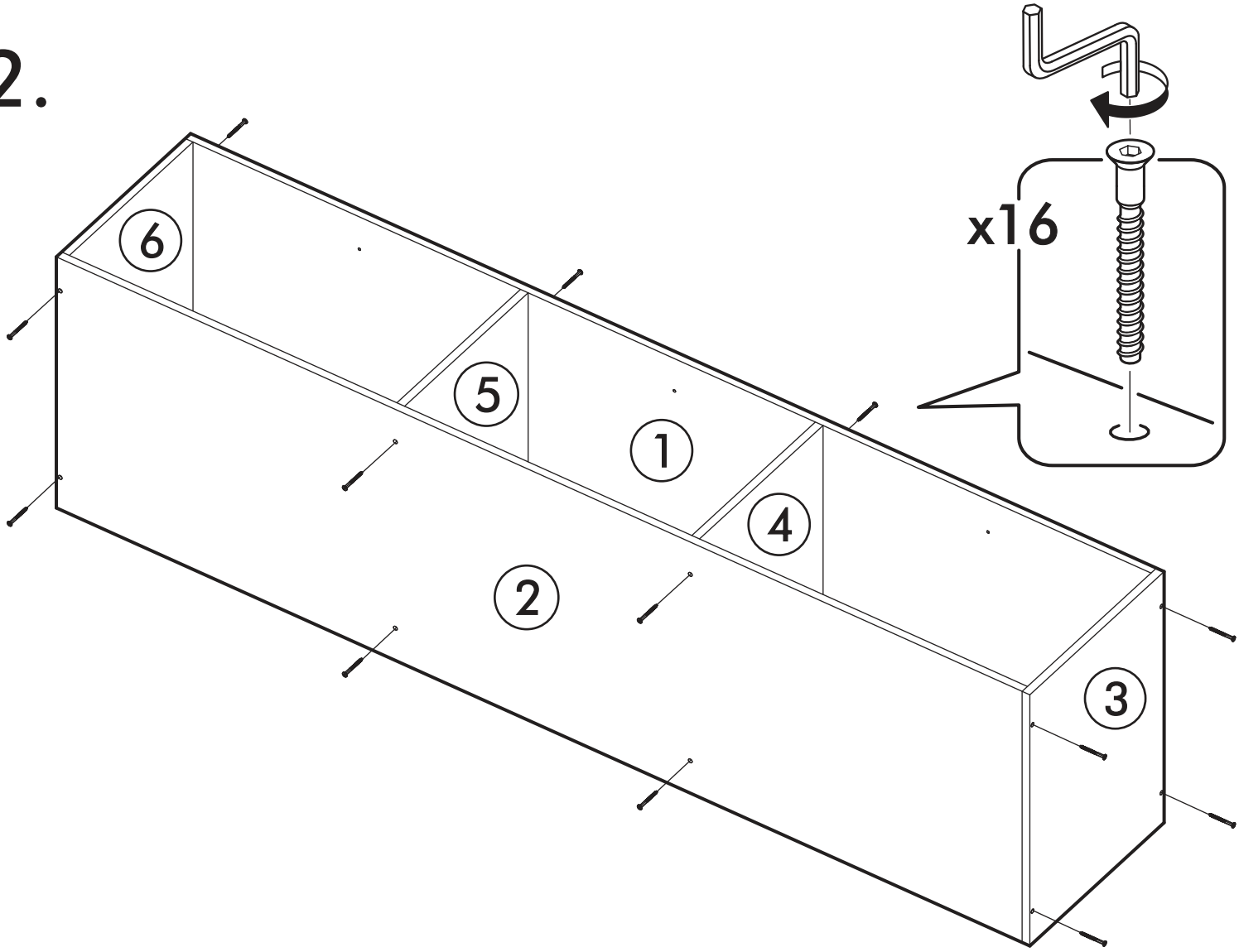

3.

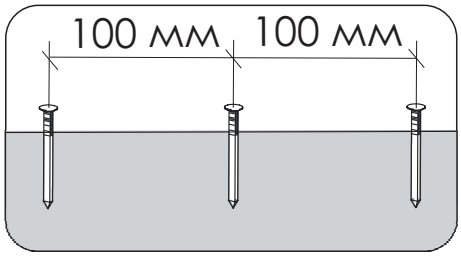

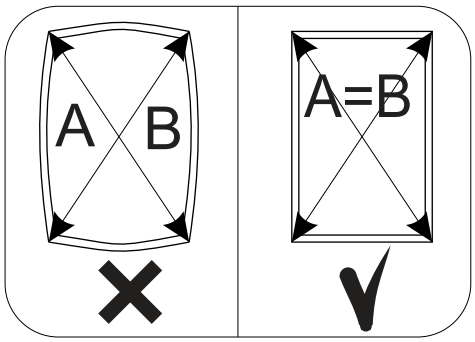

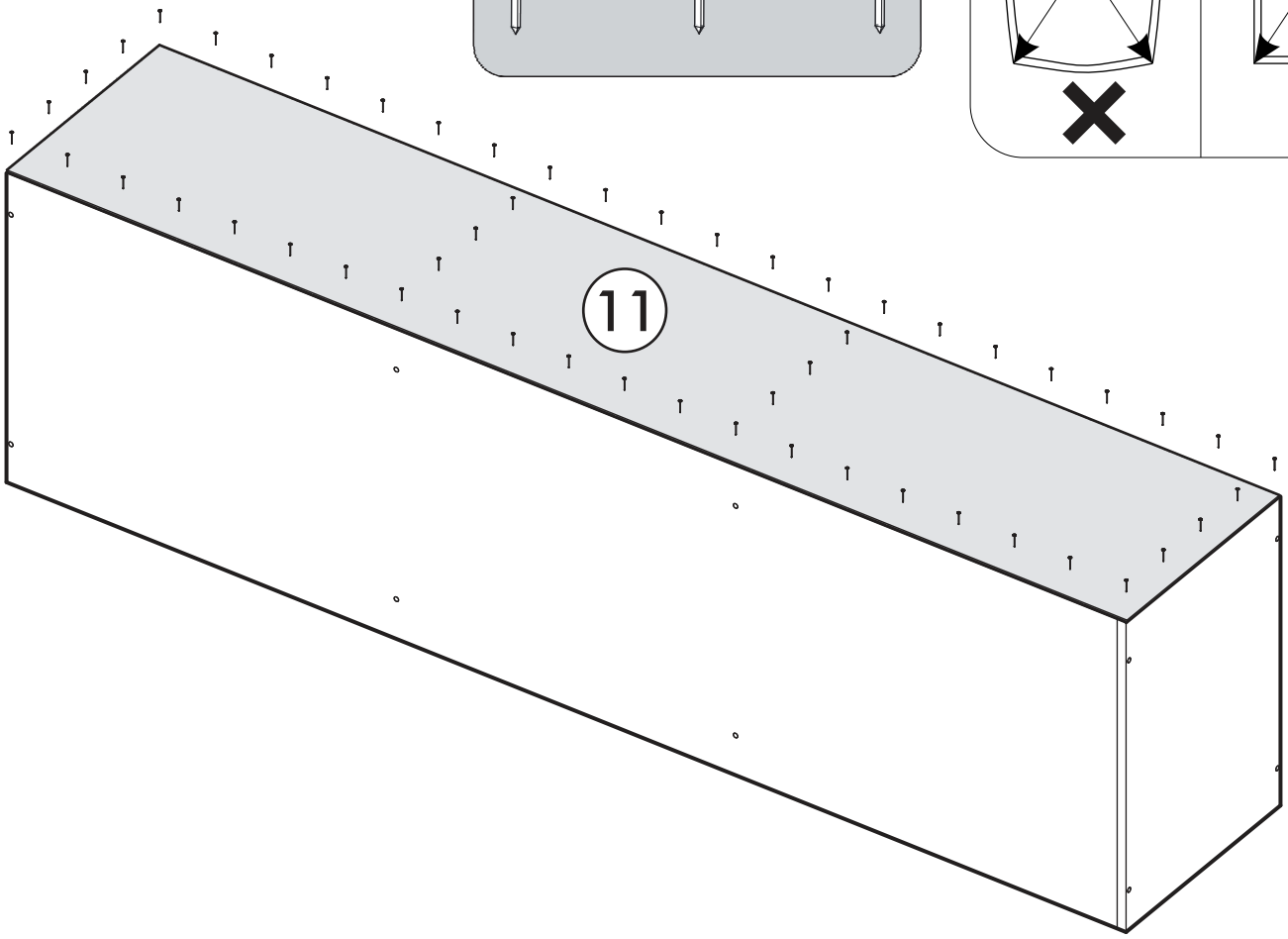

4.

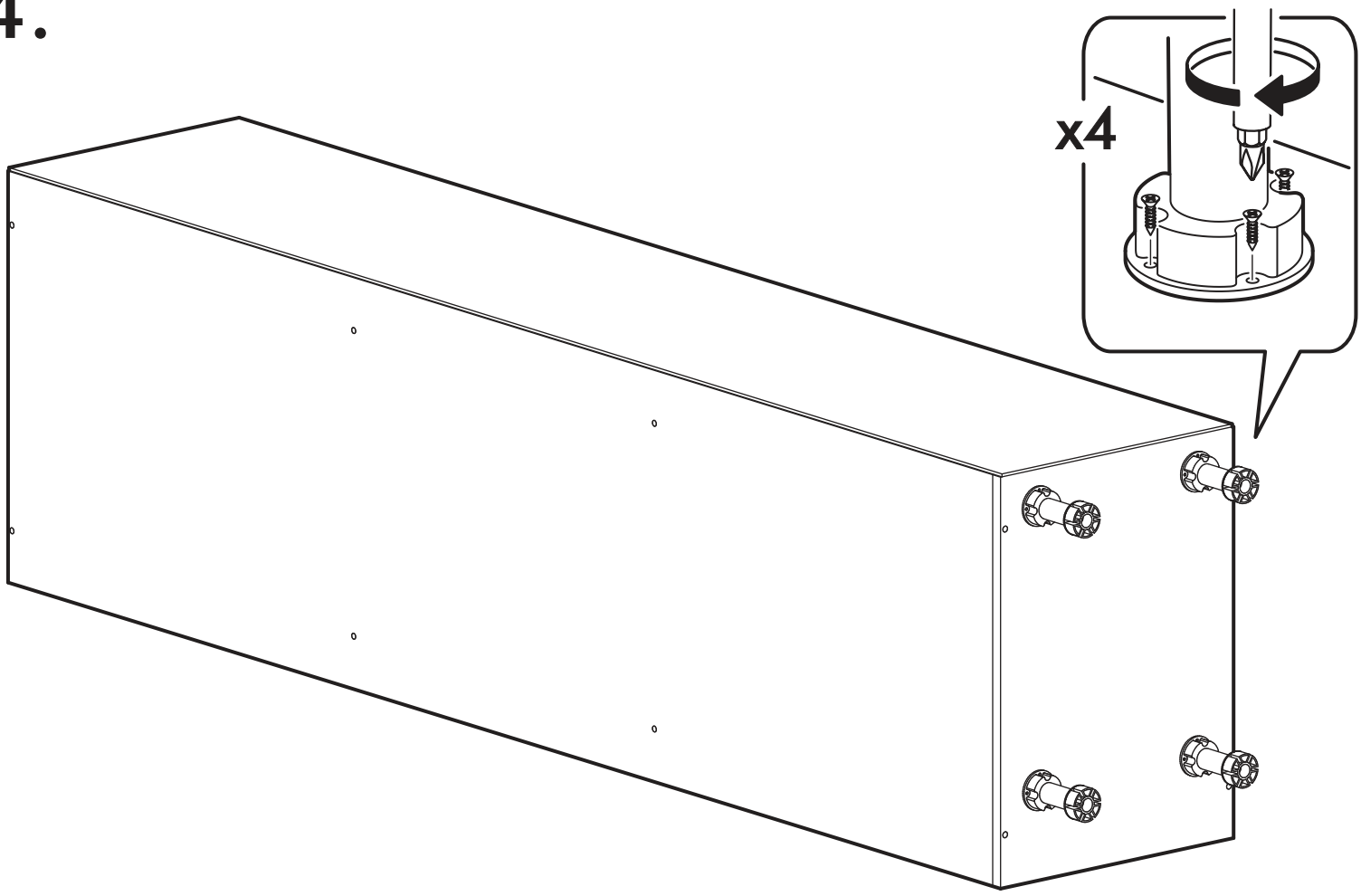

5.

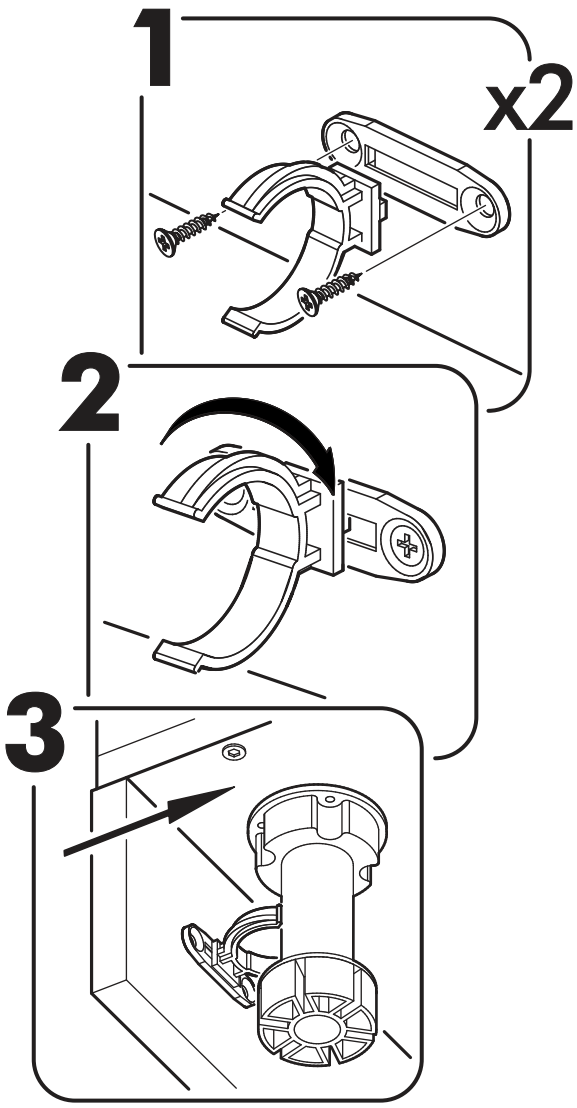

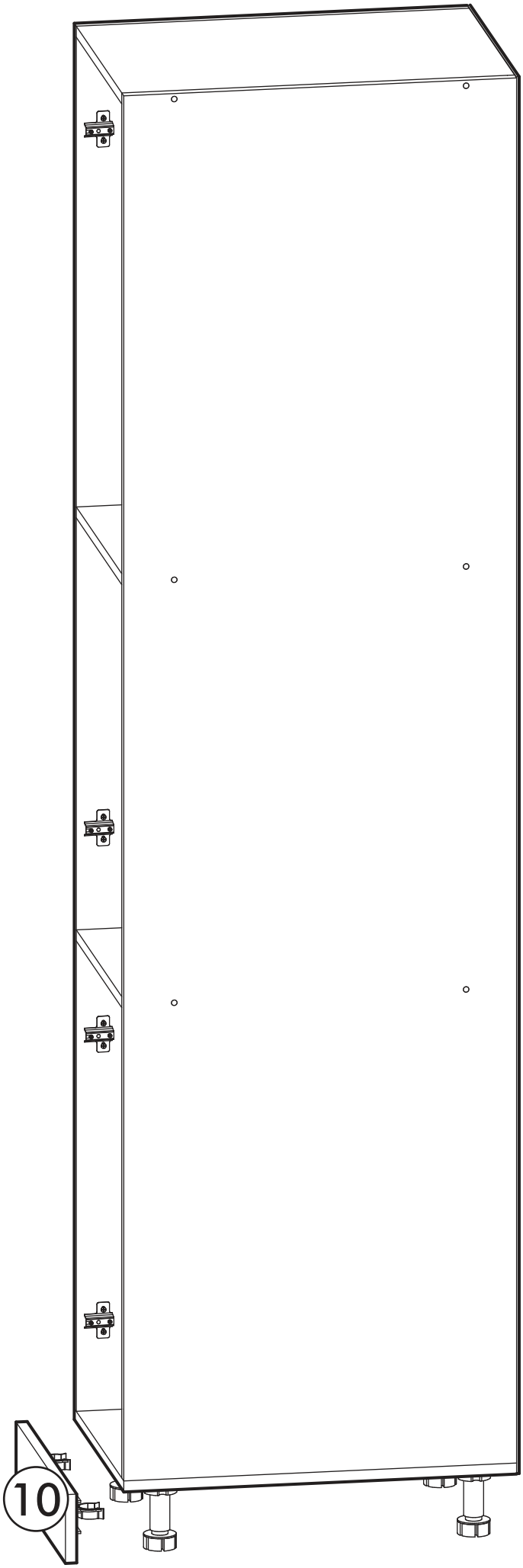

6.

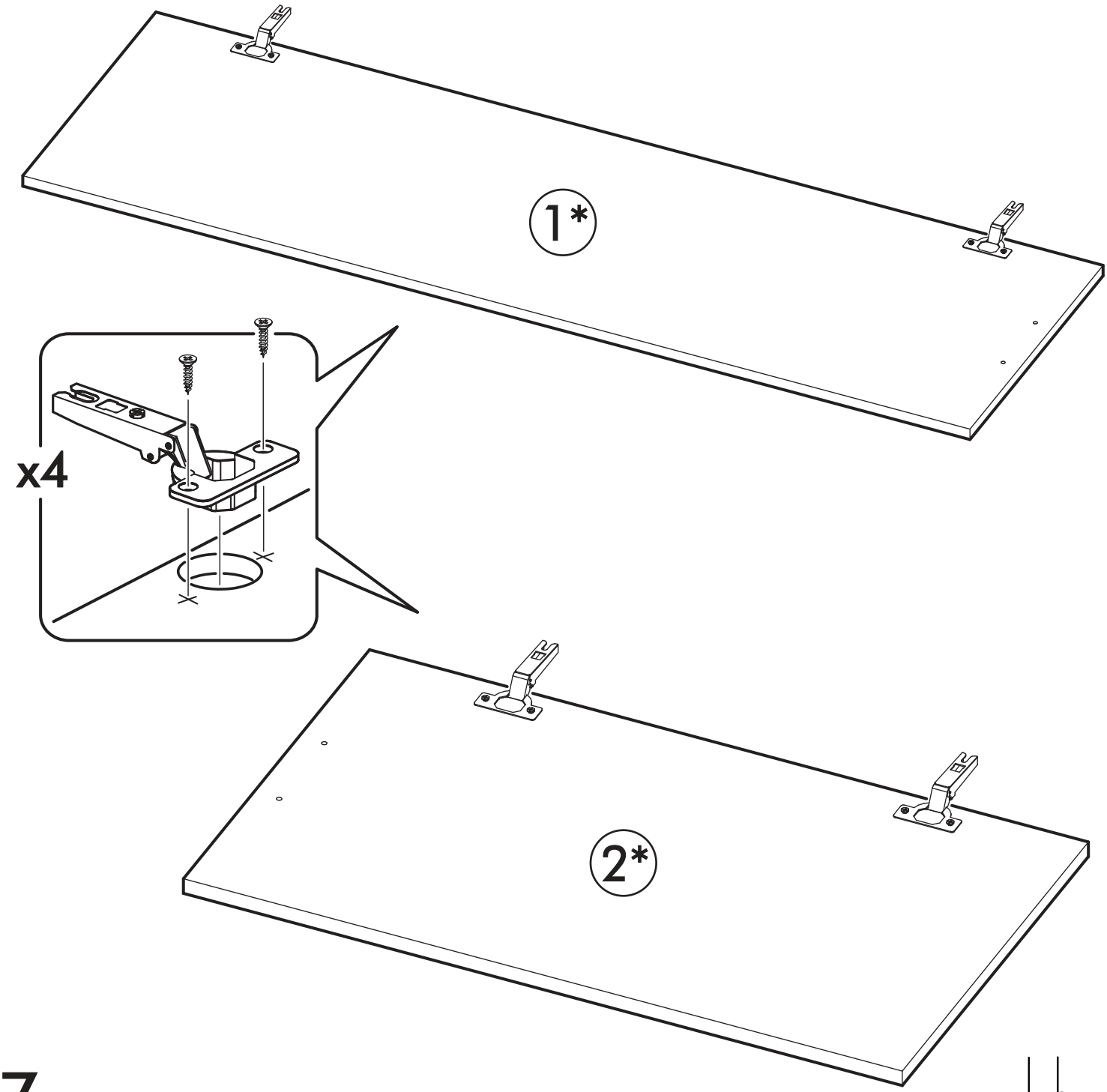

7.

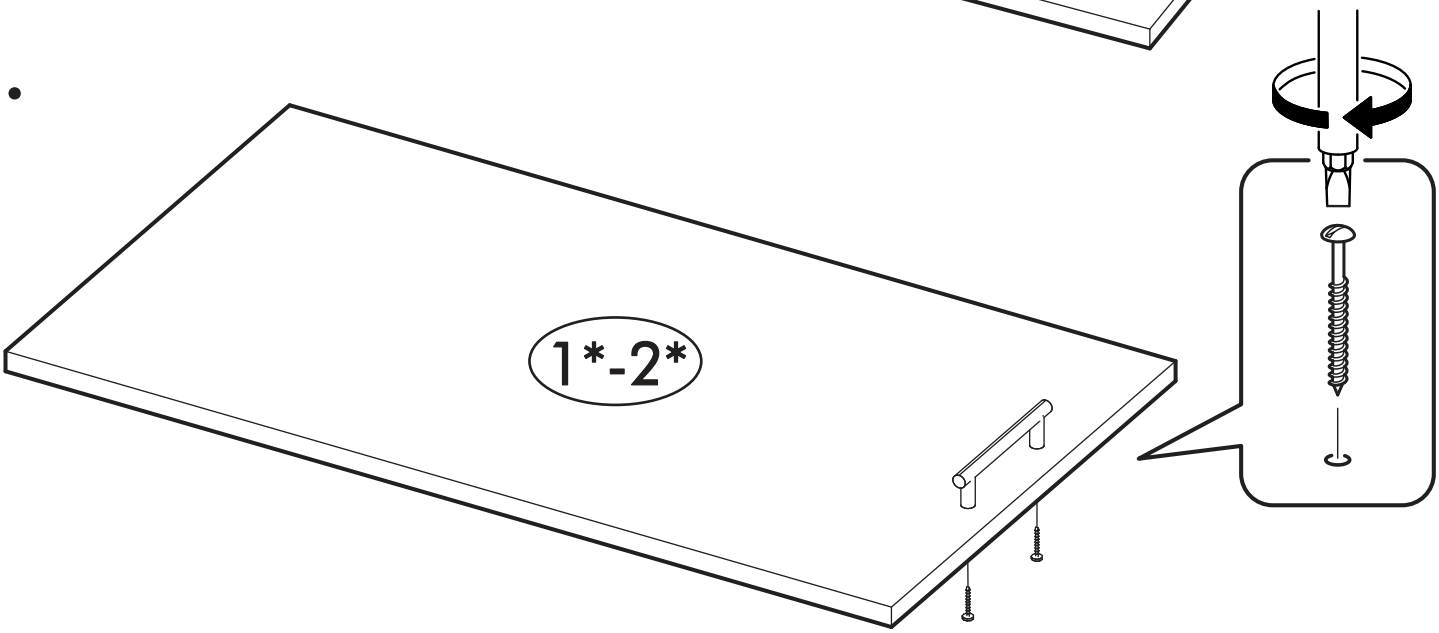

8.

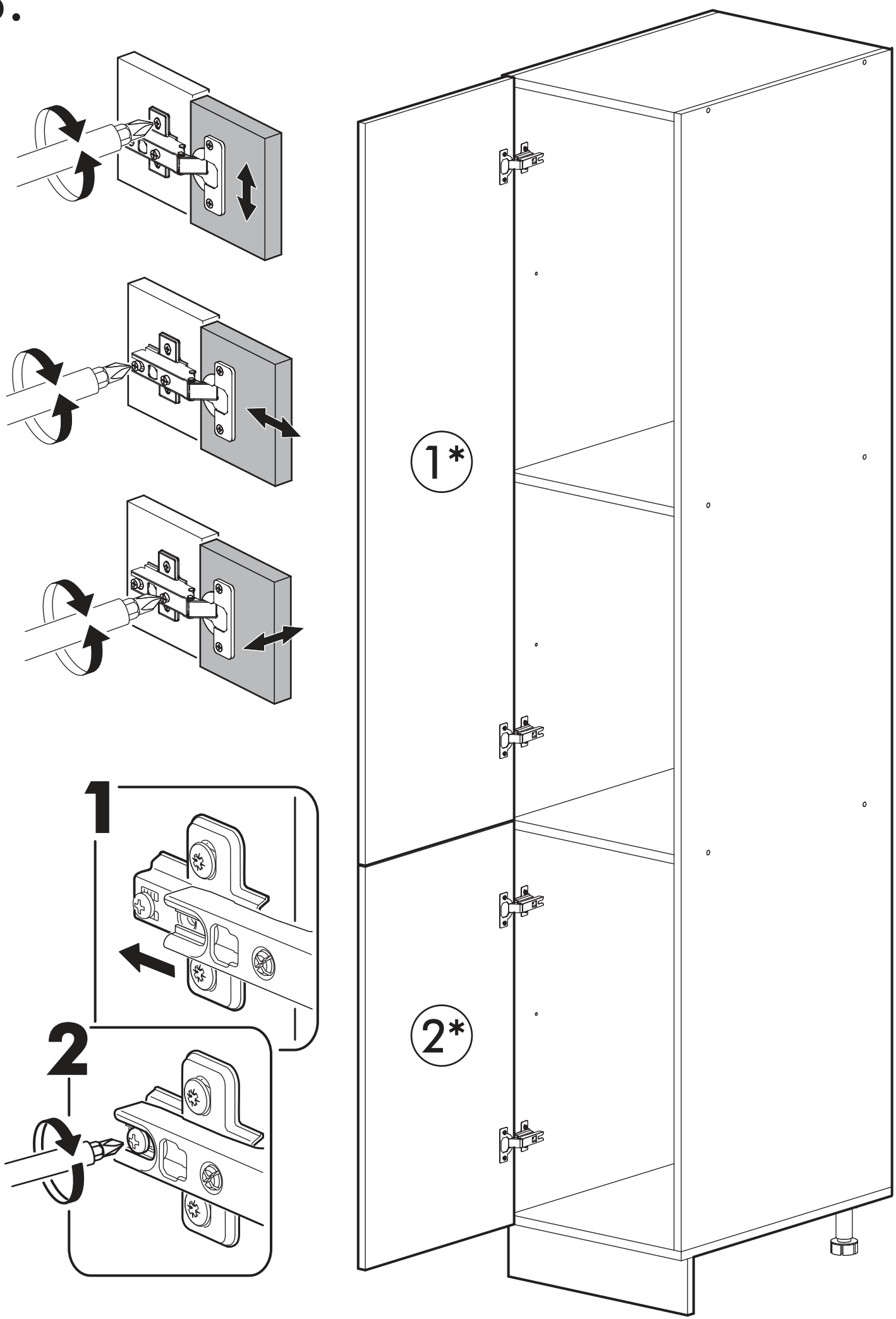

9.

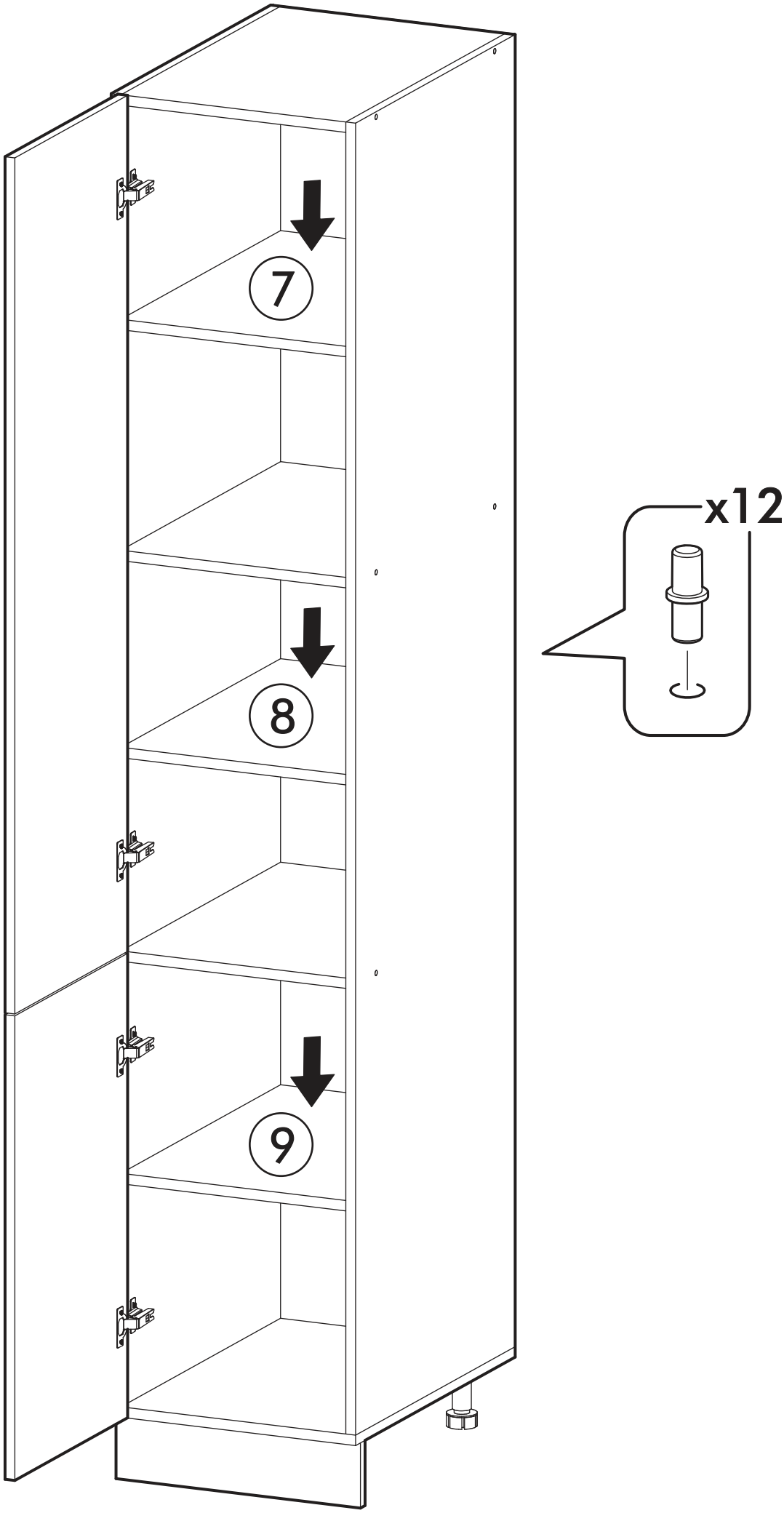

10.

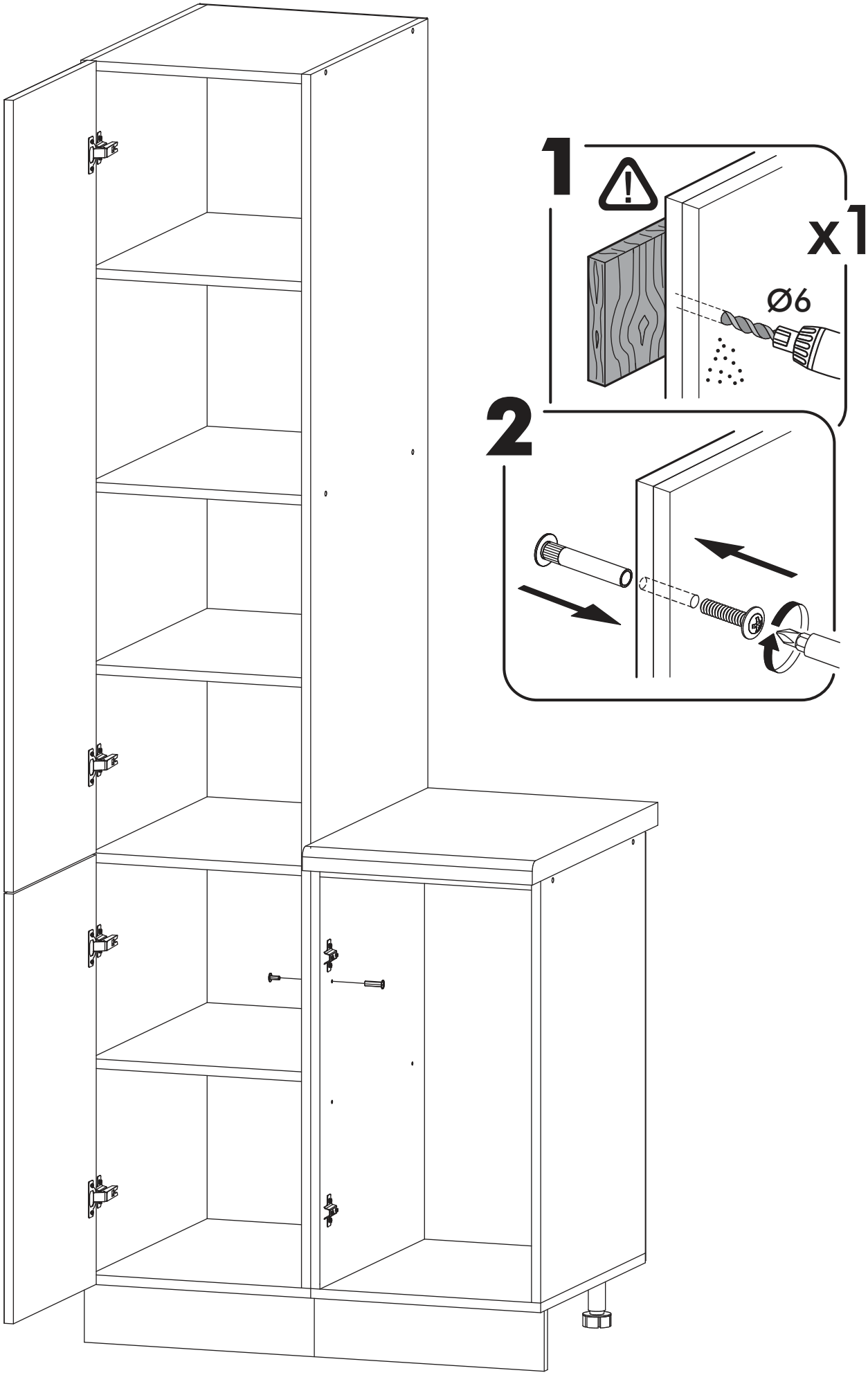

Внимание! ПРИМЕР соединения двух соседних модулей между собой

11.

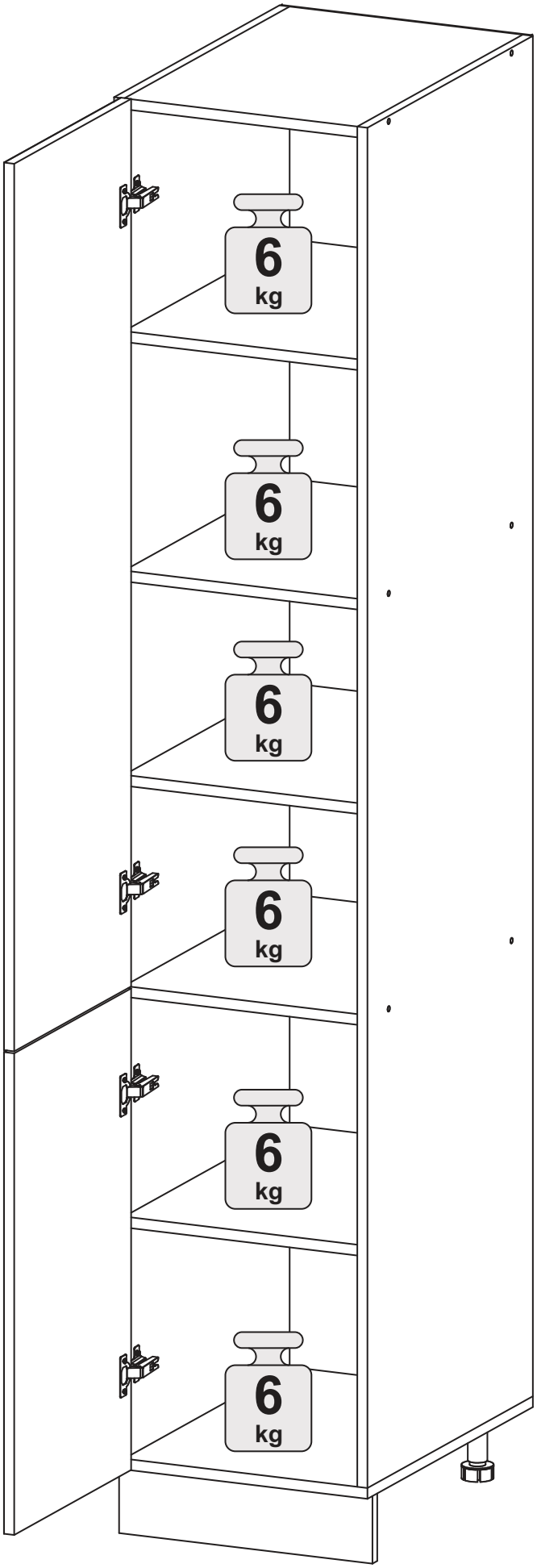

В мебельном наборе могут быть конструктивные изменения, не указанные в данной инструкции и не ухудшающие качество изделия

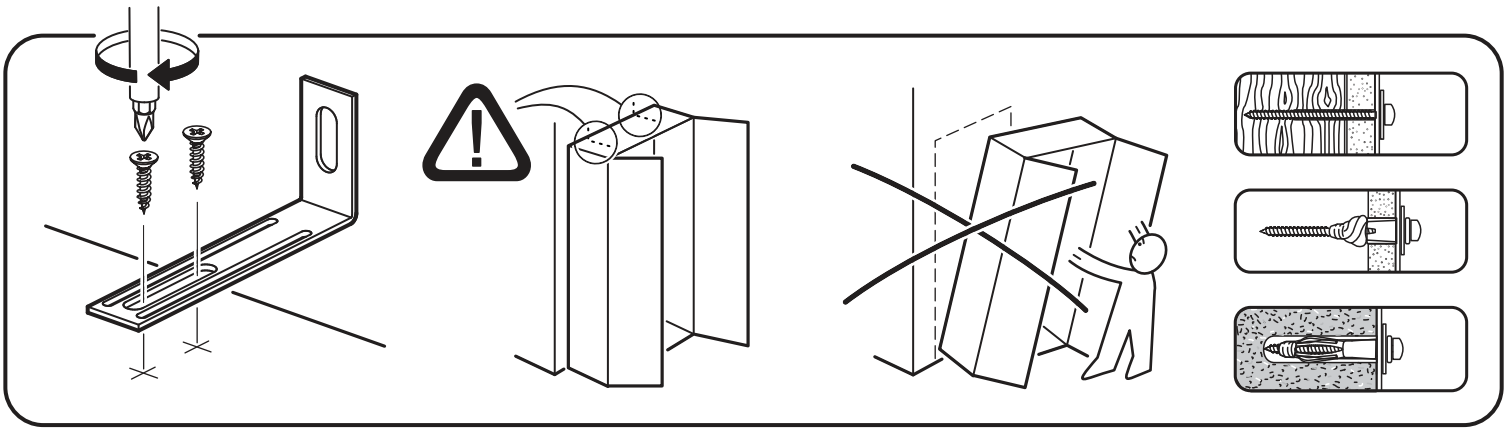

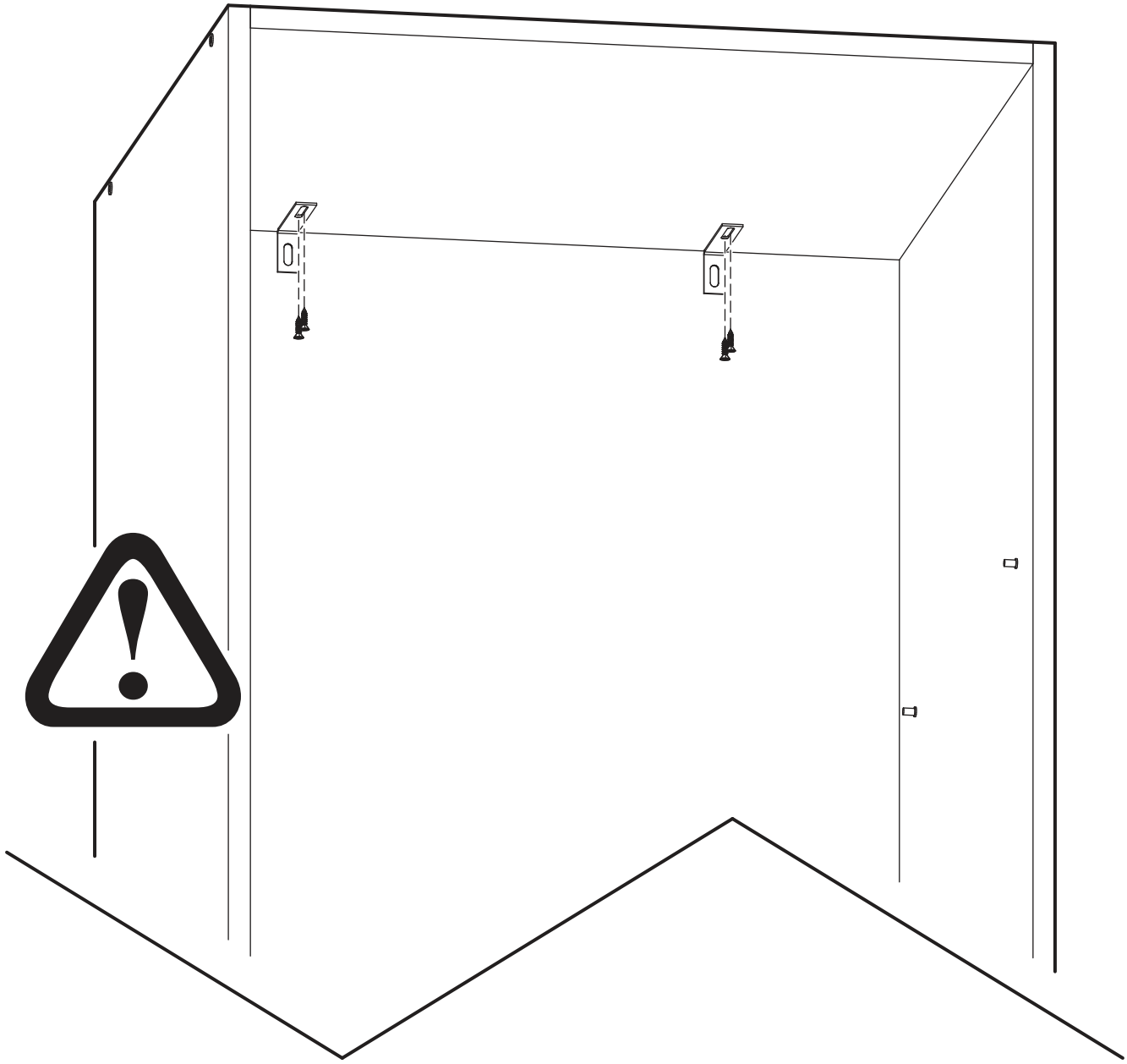

Во избежание опрокидывания пенал необходимо крепить к стене с помощью уголков (есть в комплекте)