https://interior-center.ru/

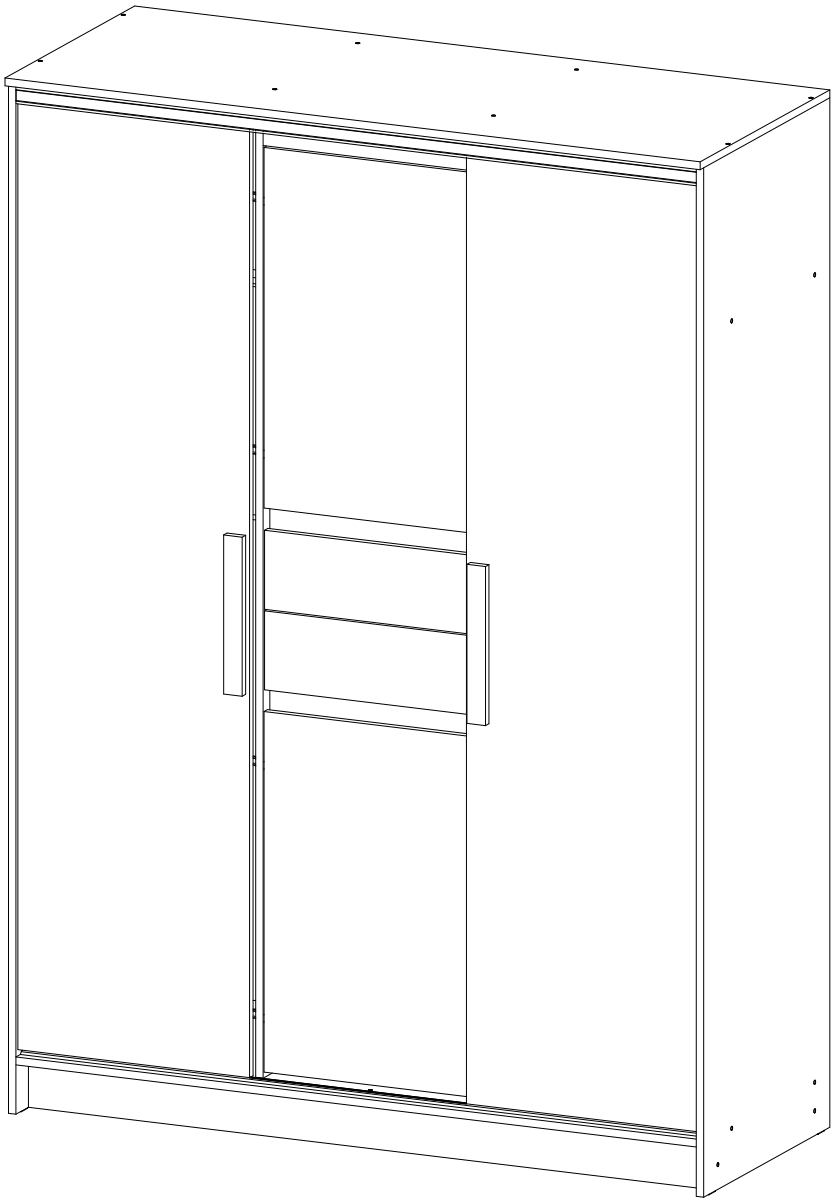

Шкаф-купе Эдем 1,5м
Wardrobe Edem 1,5m

1500	2100	600

RU Инструкция по сборке **/ EN** Assembling instruction / **ES** Montaje de instrucción / **CZ** Montážní návod
DE Montageanleitung **/ FR** Notice de montage / **LV** Montāžas instrukcijas / **PL** Instrukcje składania **/ SK** Montážny návod

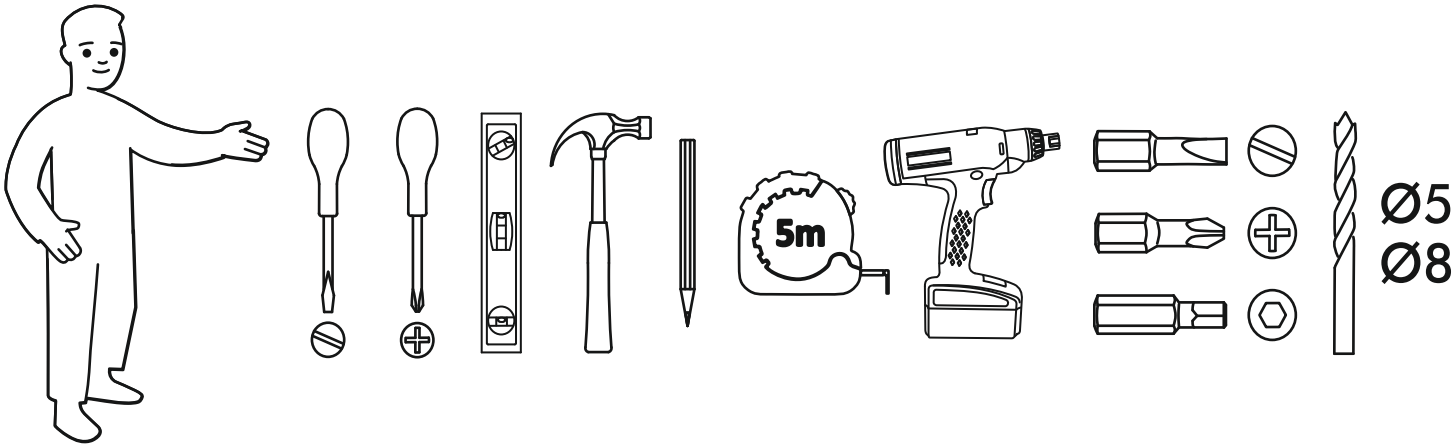

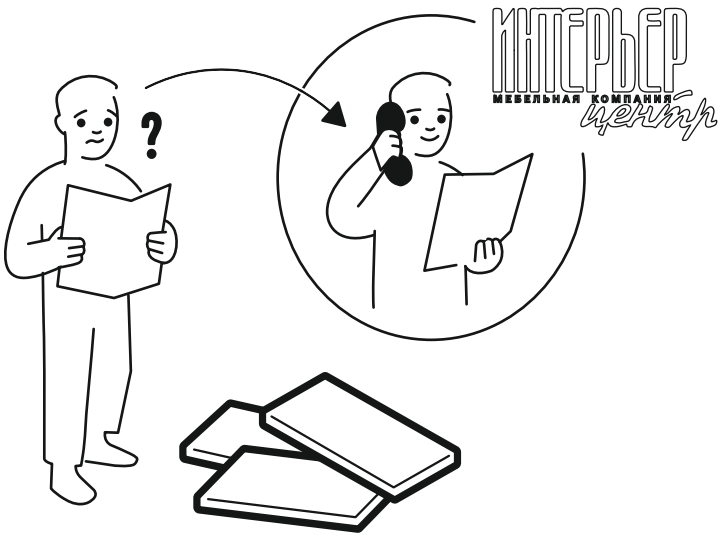

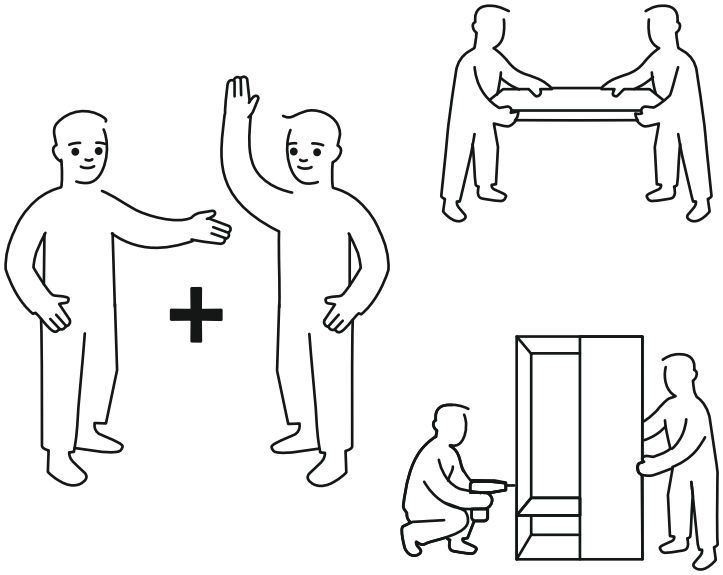

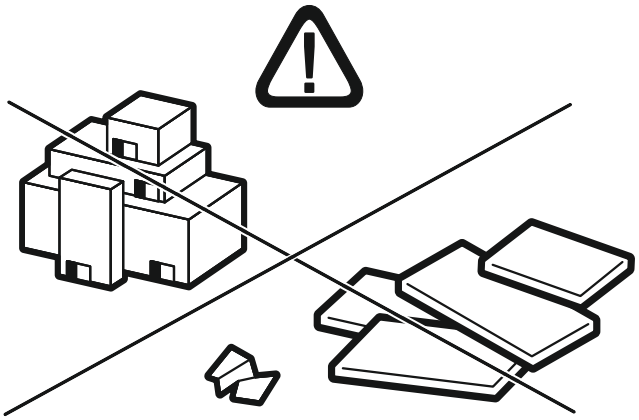

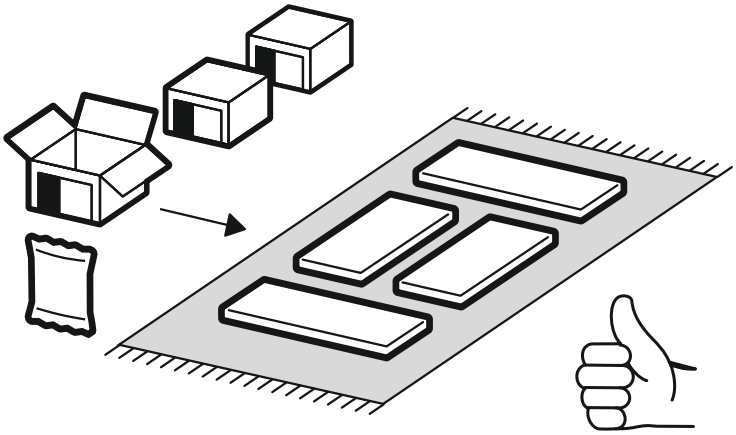

RU Внимание! Чтобы избежать неприятных последствий, воспользуйтесь услугами профессиональных сборщиков мебели. Производитель оставляет за собой право вносить изменения в конструкцию изделий, не влияющие на функциональность и дизайн.

EN Attention! To avoid unpleasant consequences, use the servicesprofessional furniture assemblers.
The manufacturer reserves the rightmake changes to the design of products, not affecting functionality and design.

6,3x50	6,3x13			3,5x16	4x30	1,6x25
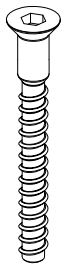 52x	40x	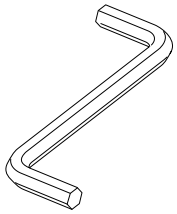 1x	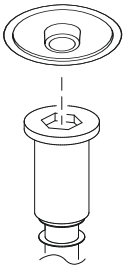 40x	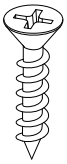 76x	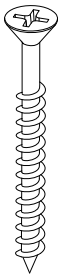 4x	100x

				450mm
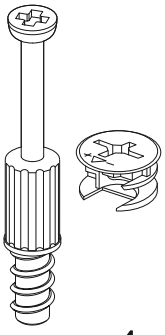 4x	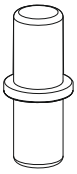 10x	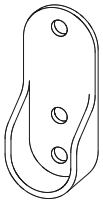 4x	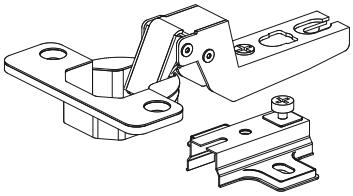 4x	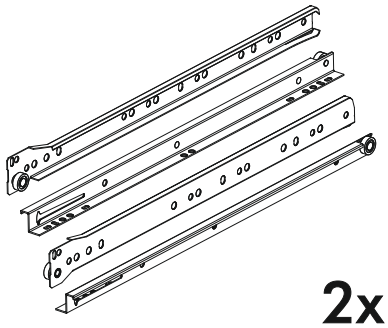 2x

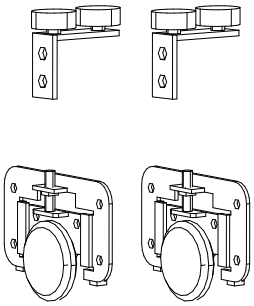 2x	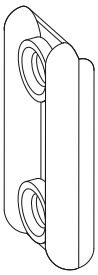 8x

			L=mm		
1	Бок левый / Left side	1	2084	584	1/4
2	Бок правый / Right side	1	2084	584	
3	Перегородка левая / Left side	1	1968	525	
4	Перегородка правая / Right side	1	1968	525	
5	Крышка / Top	1	1500	600	2/4
6	Вязка / Binding	1	1468	584	
7-8	Вязка / Binding	2	490	525	
9-10	Вязка / Binding	2	456	508	
11	Полка / Shelf	1	456	508	
12	Планка / Plank	1	456	80	
13-14	Планка / Plank	2	456	80	
15-16	Цоколь / Socle	2	1468	100	
17-18	Бок ящика левый / Drawer side	2	450	100	
19-20	Бок ящика правый / Drawer side	2	450	100	
21-22	Вязка ящика / Drawer binding	2	399	100	
23-24	Дно ящика / Drawer bottom	2	430	450	1/4
25-28	Задняя стенка / Back wall	4	1495	495	
29-31	Соединитель / Connector	3	1468		
32-33	Штанга / Oval tube	2	485		2/4
34-35	Фасад / Facade	2	1928	500	3/4
36-37	Фасад / Facade	2	730	452	
38-39	Фасад ящика / Drawer facade	2	160	450	
40-41	Ручка / Drawer bottom	6	322	40	
42	Профиль ходовой/ Running profile	1	1468		2/4
43	Профиль направляющий / Guide profile	1	1468		

1.

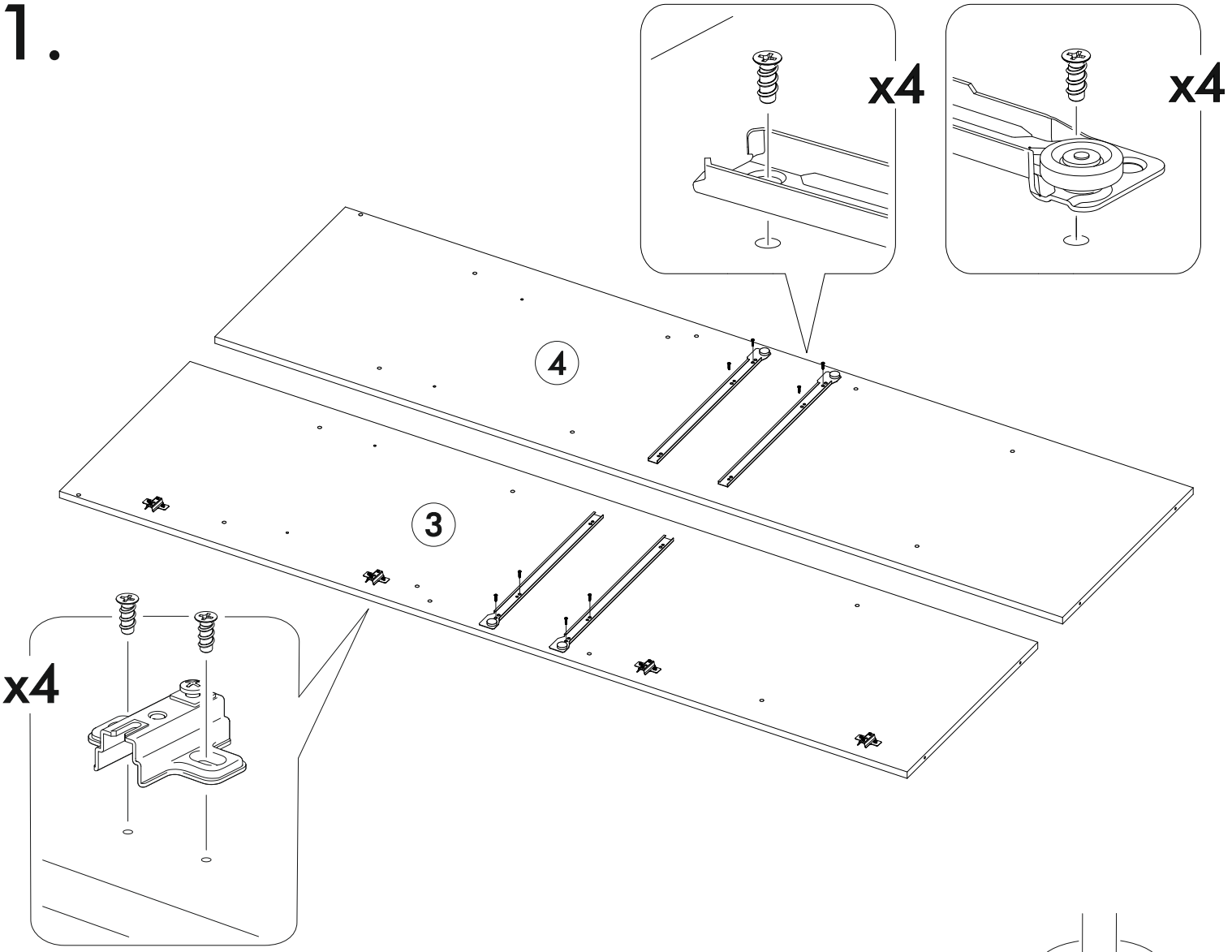

2.

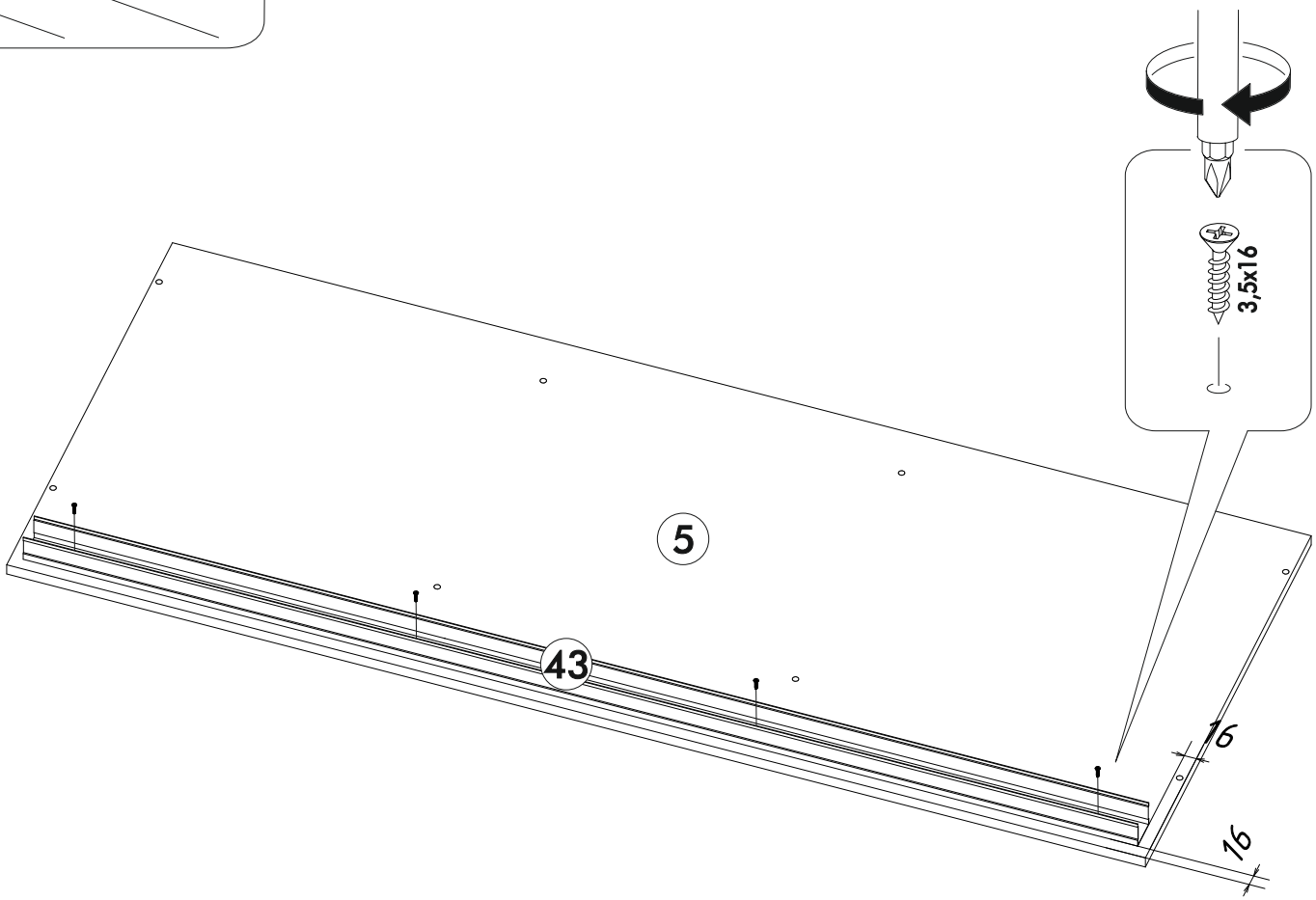

Внимание! Перед установкой профиля в нем необходимо просверлить отверстия диаметром 5мм

3.

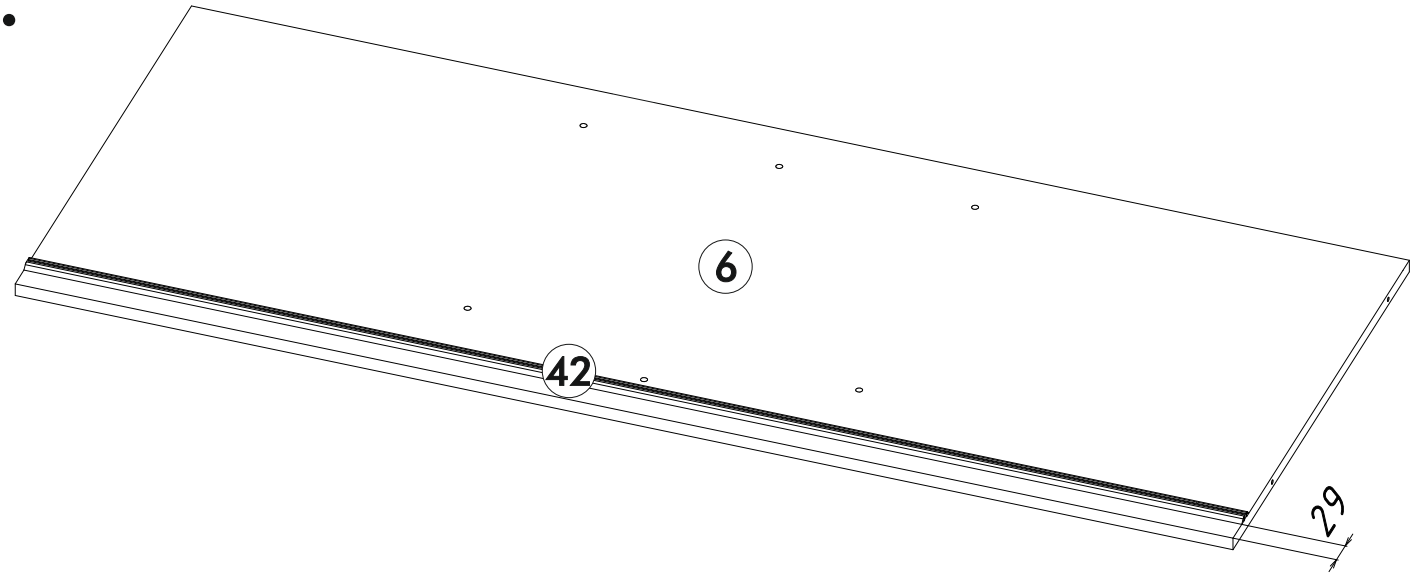

Внимание! Профиль №42 крепится к детали №6 на двухсторонний скотч

4.

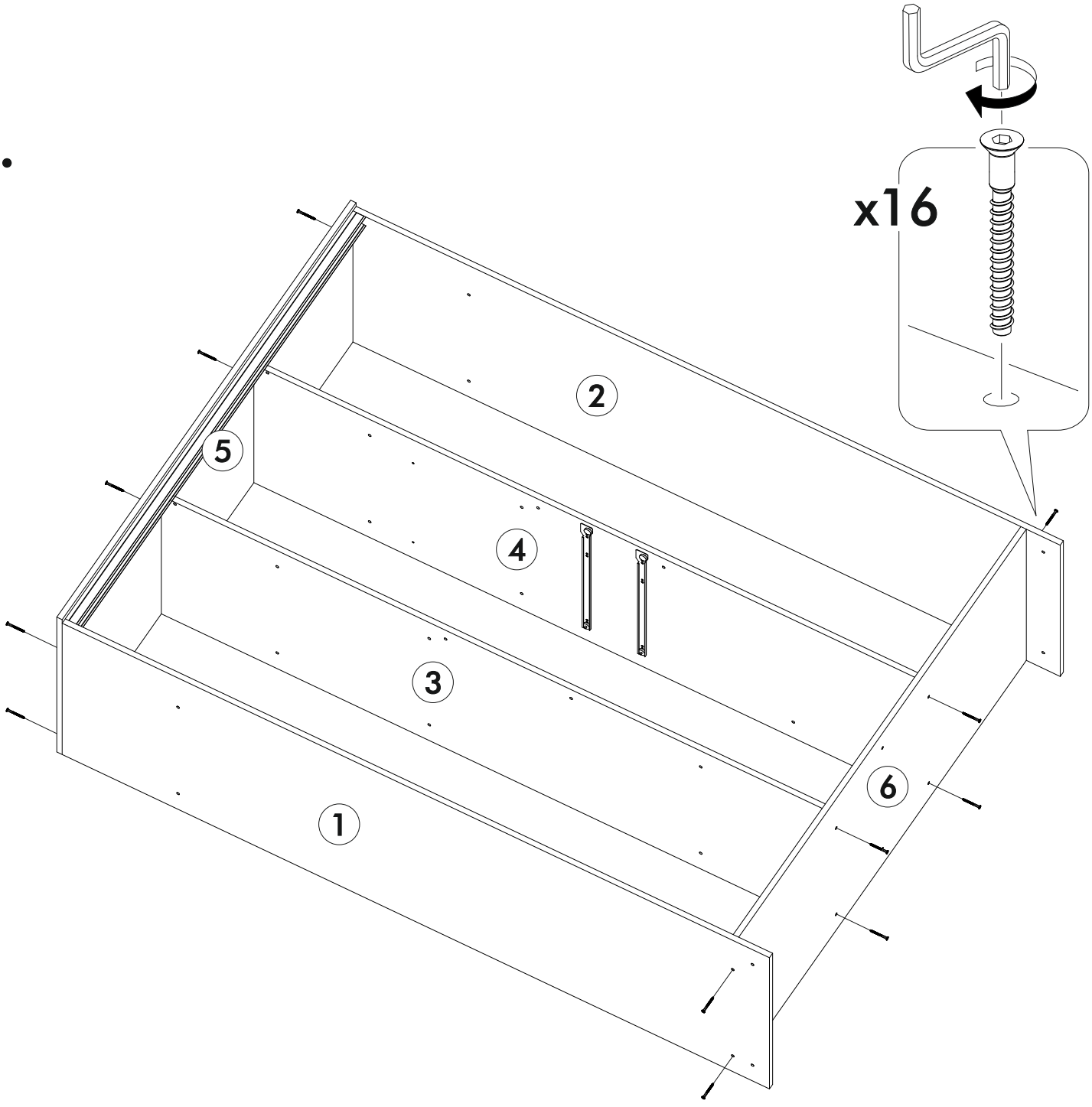

5.

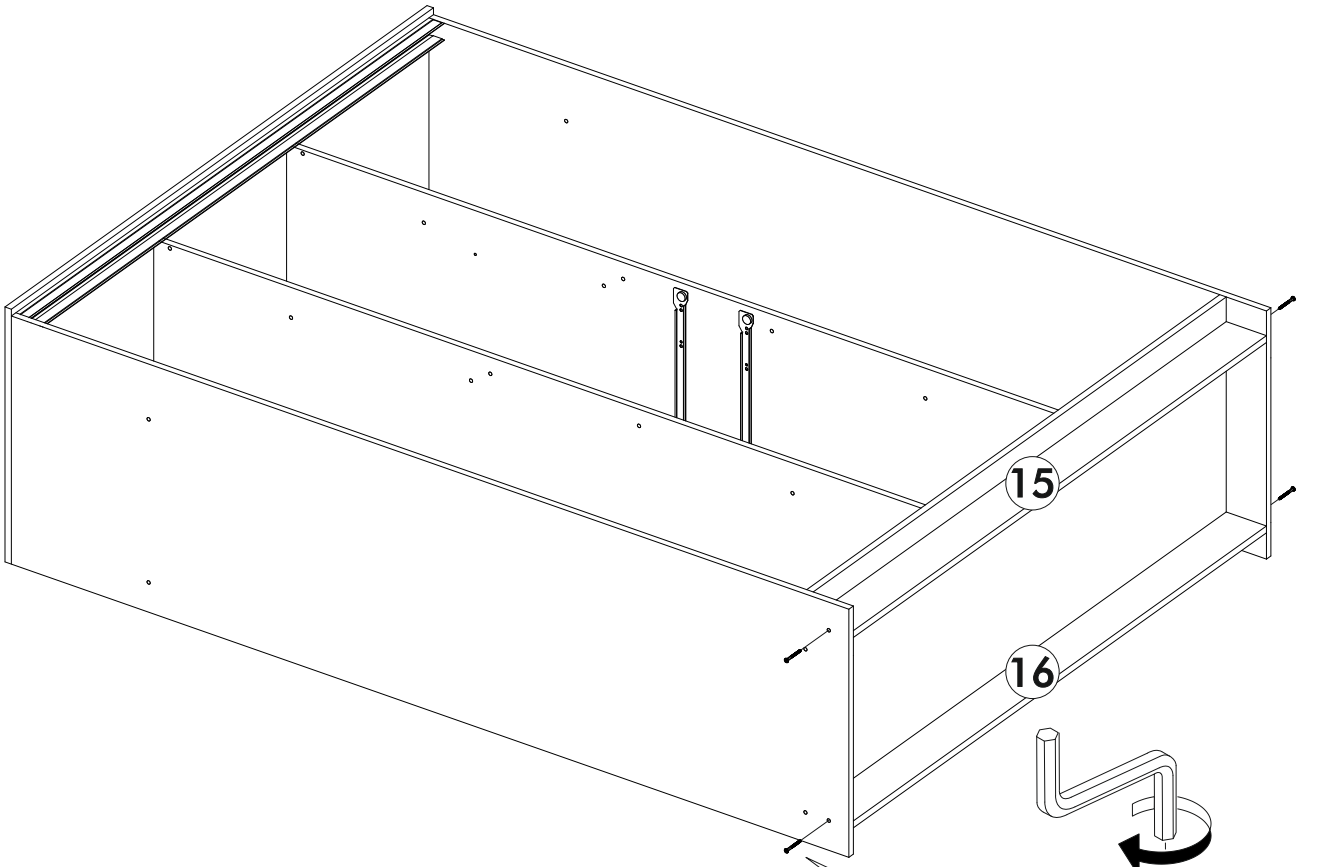

6.

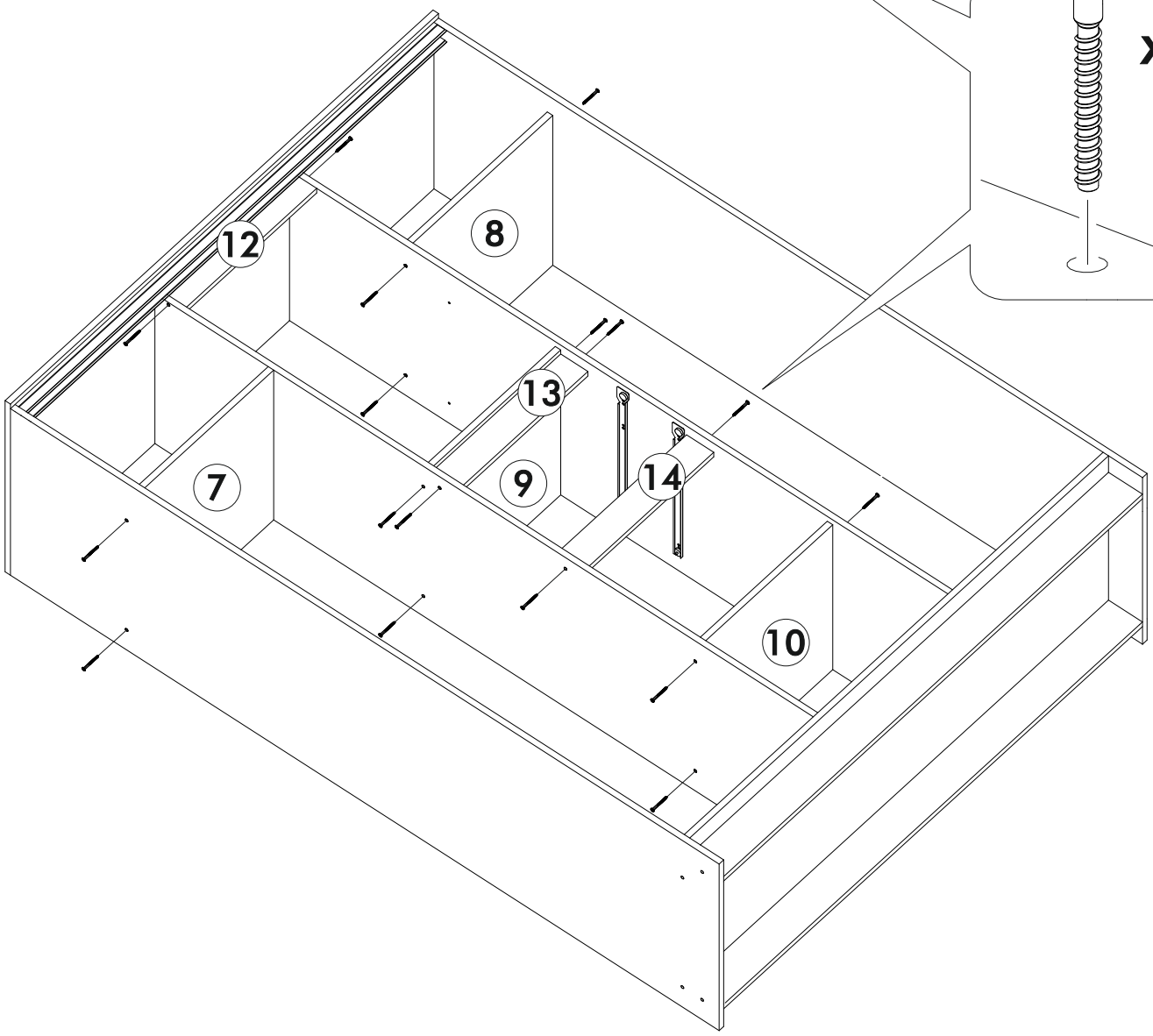

7.

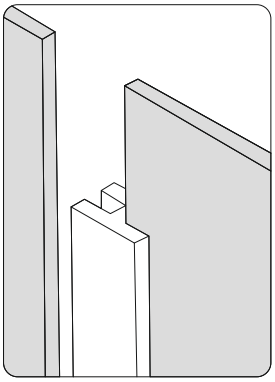

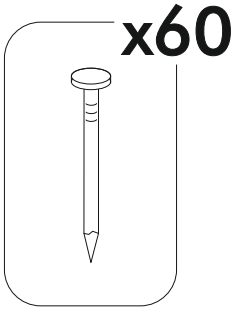

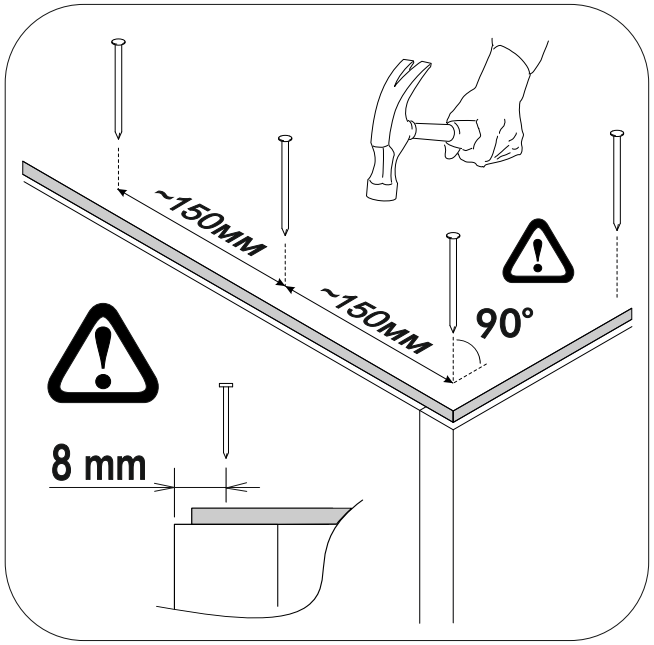

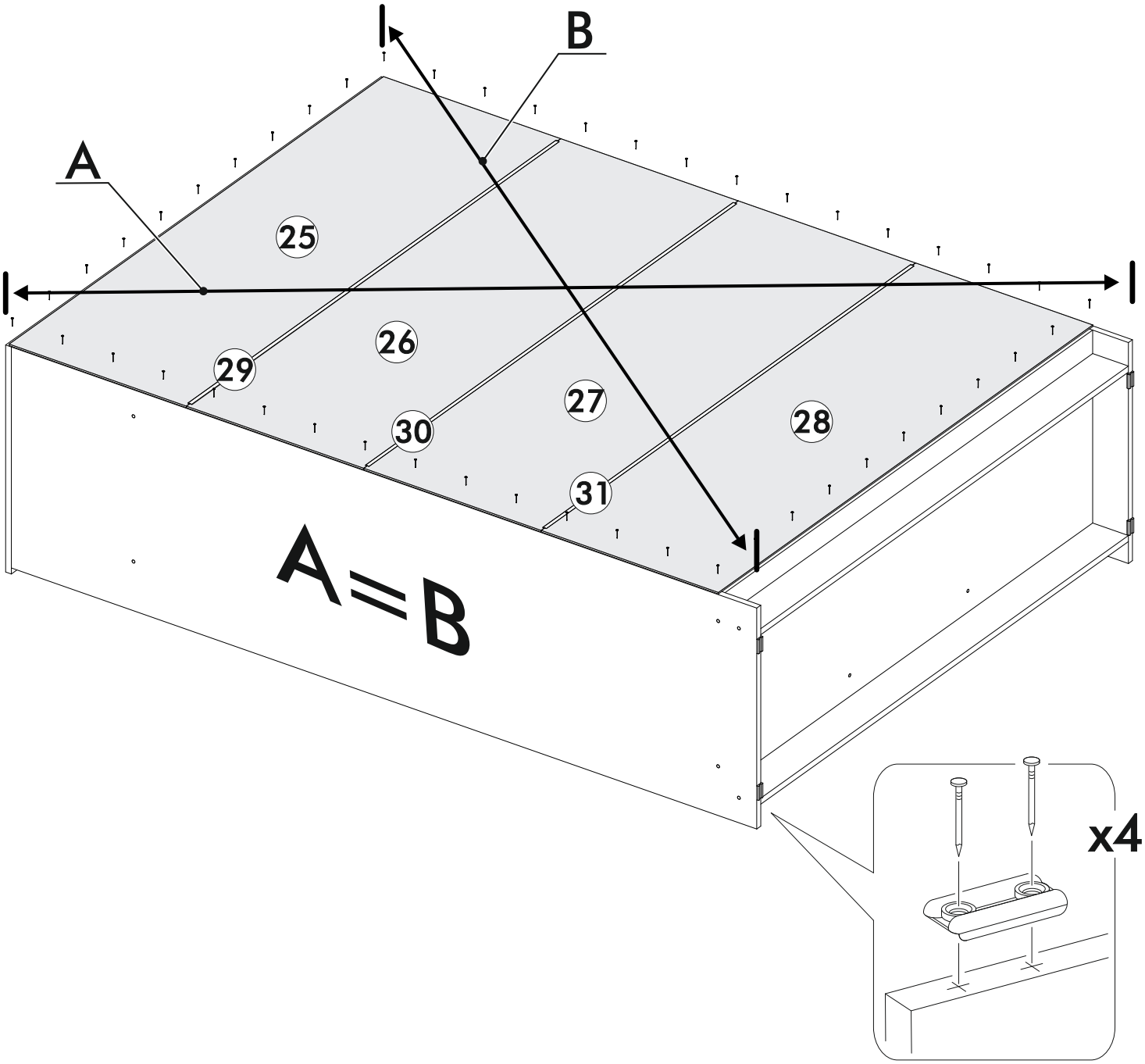

8.

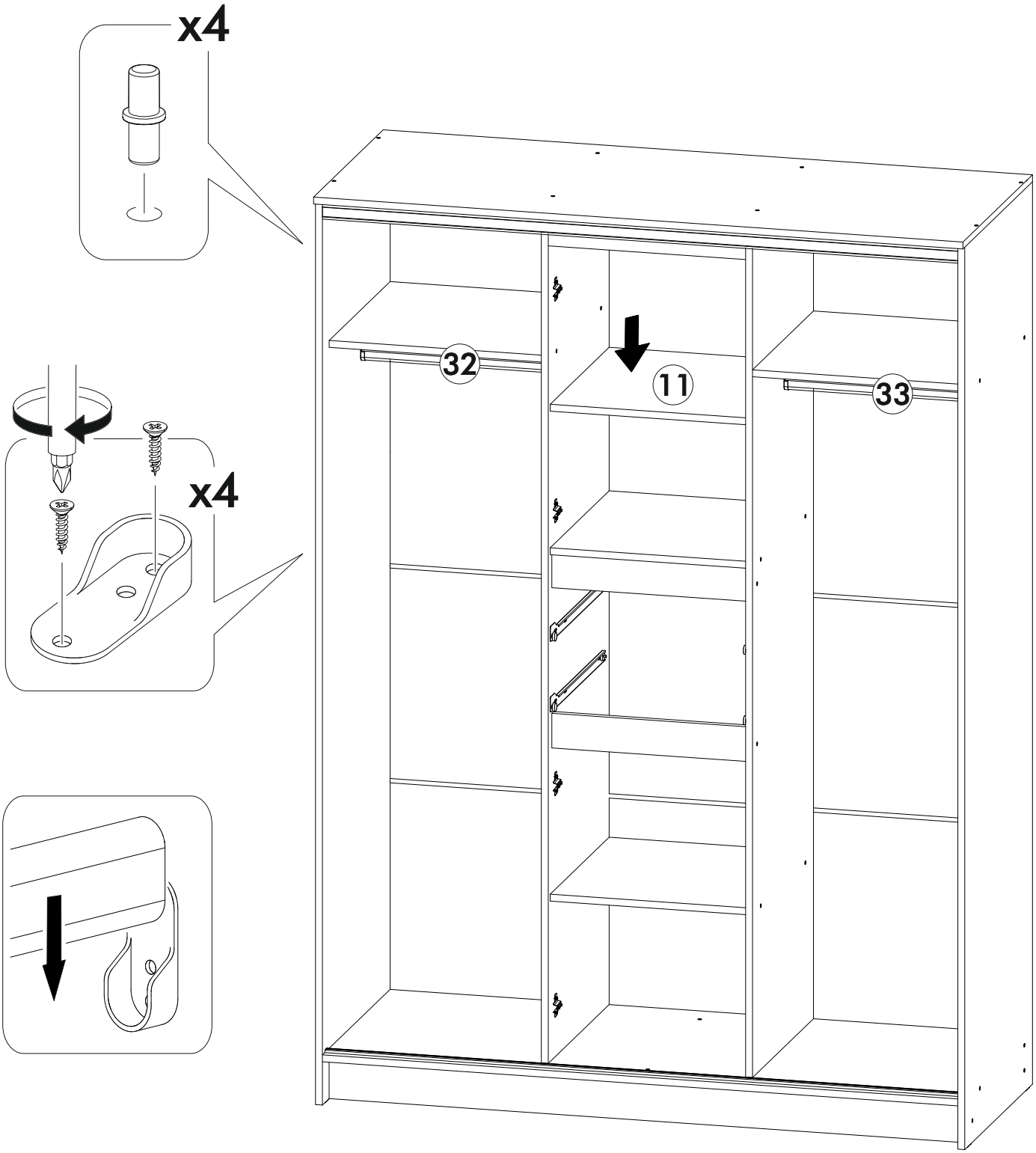

9.

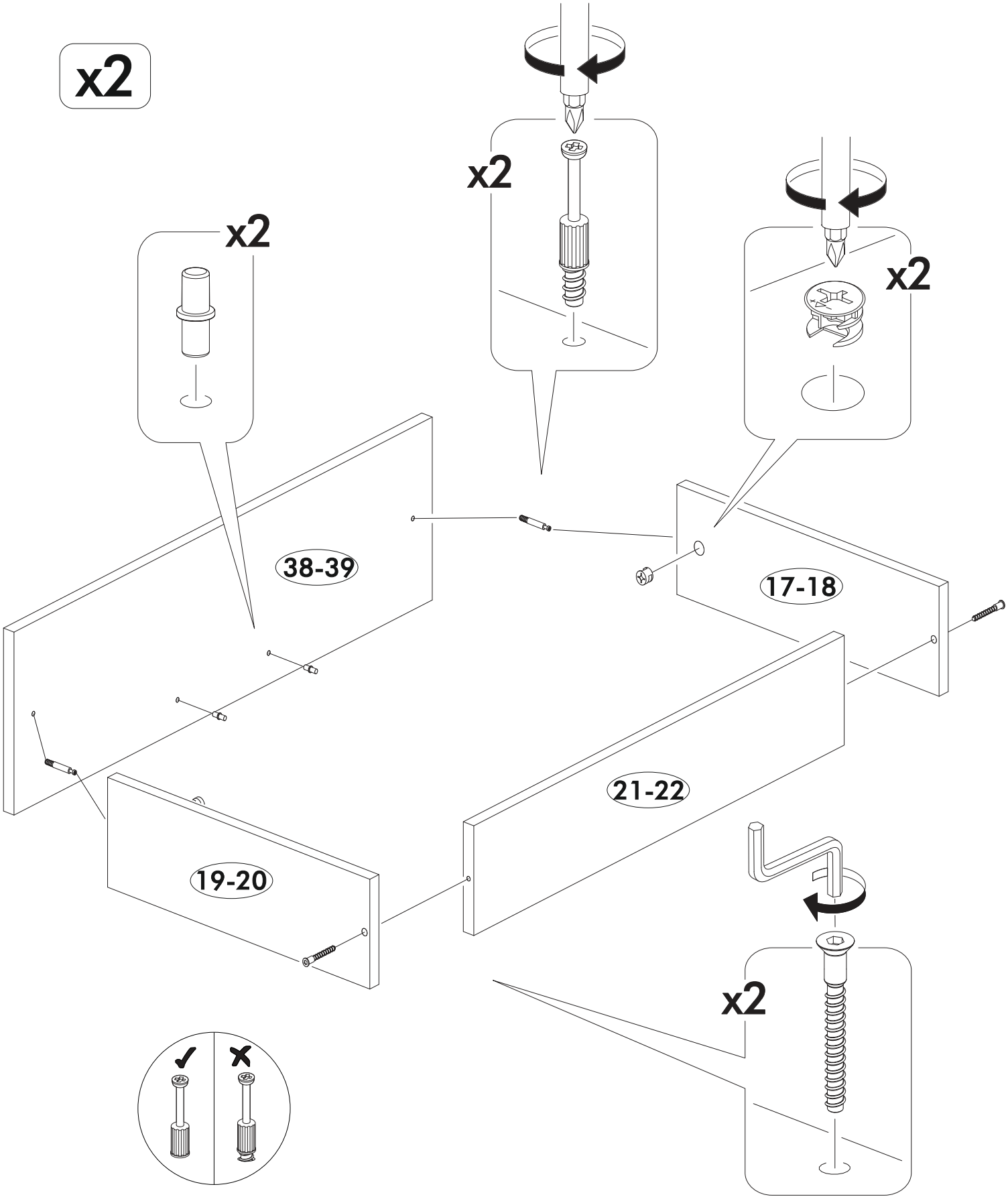

10. x2

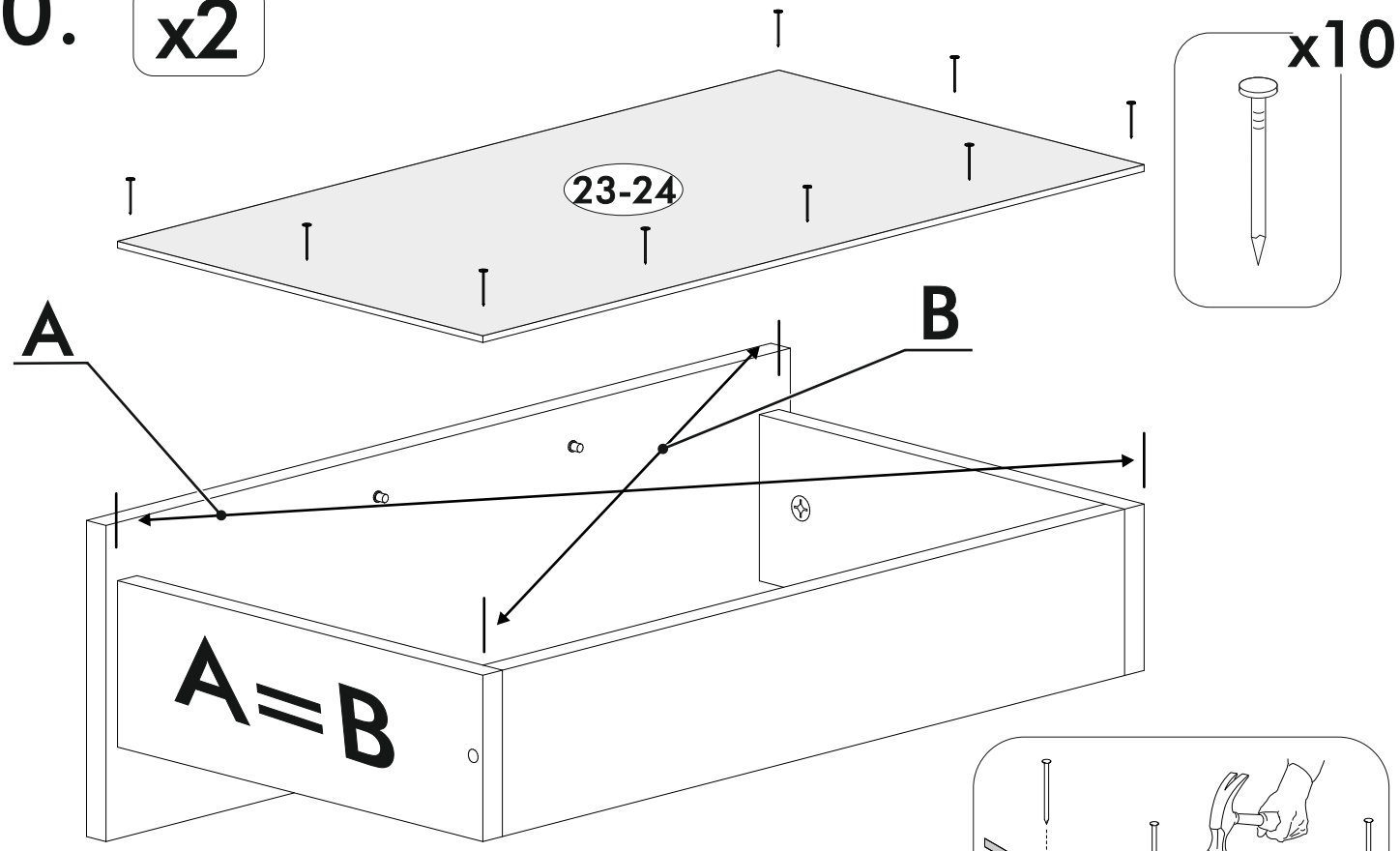

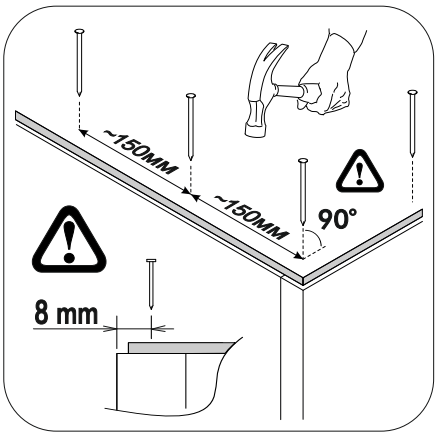

11. x2

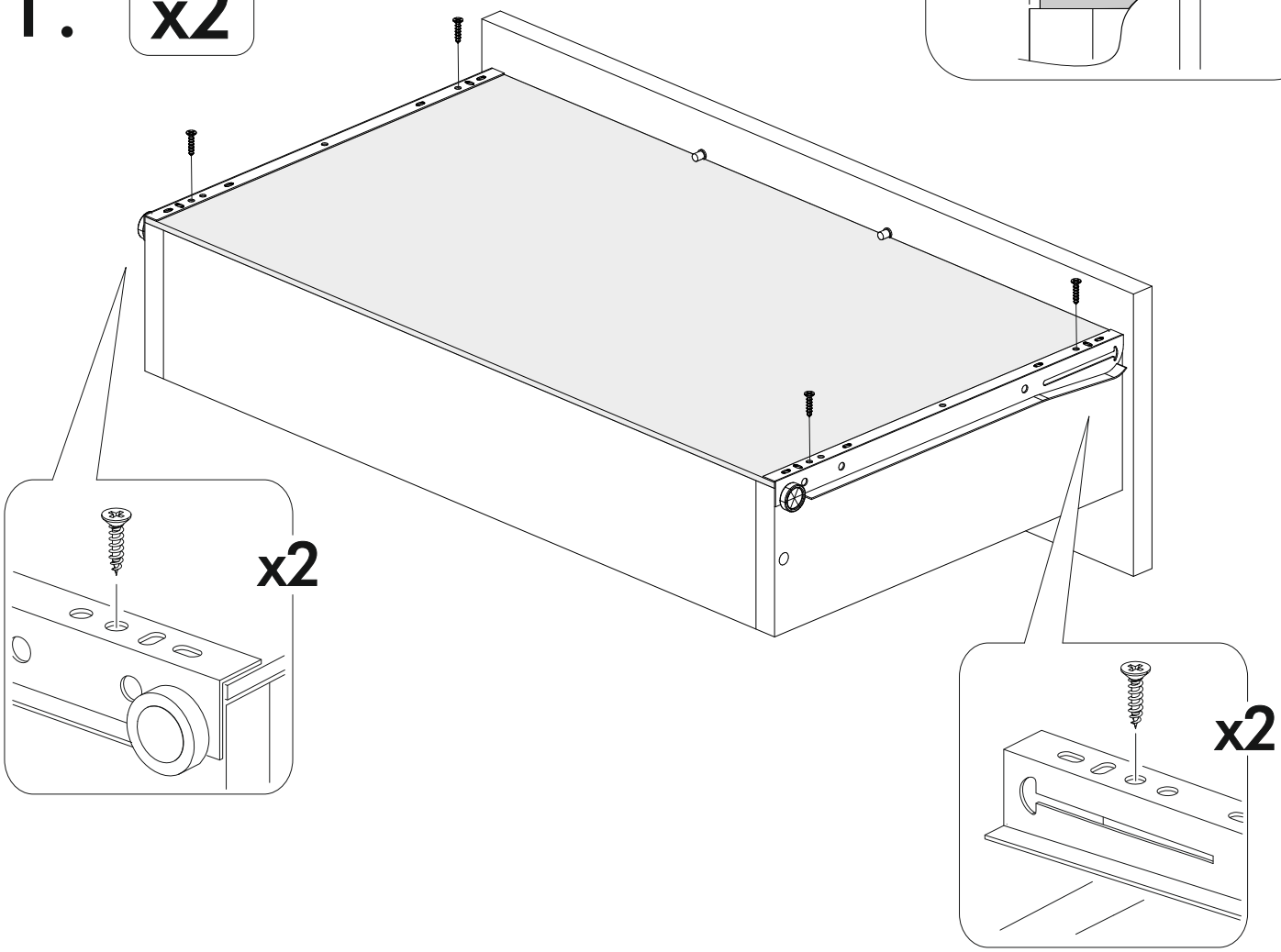

12.

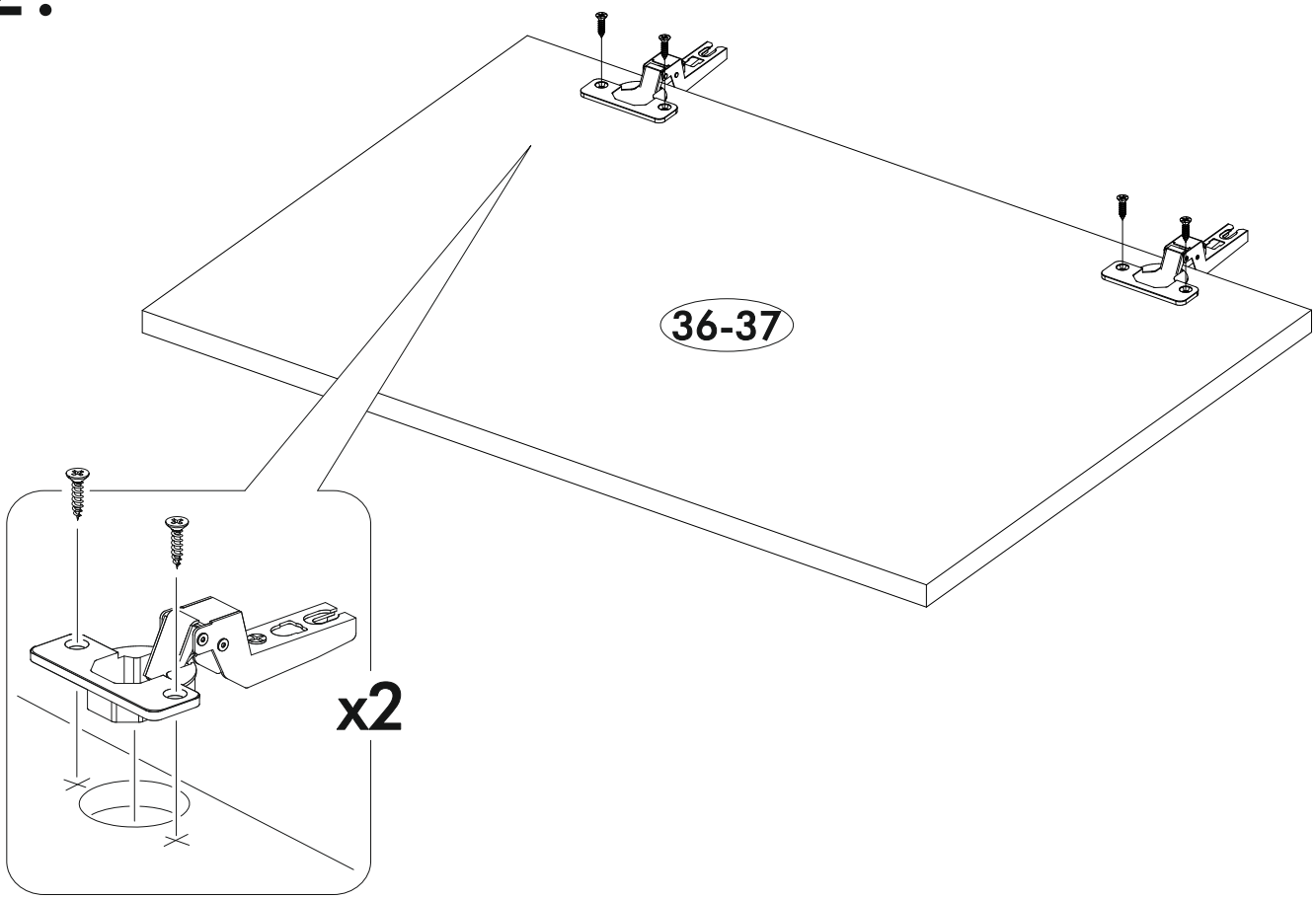

13.

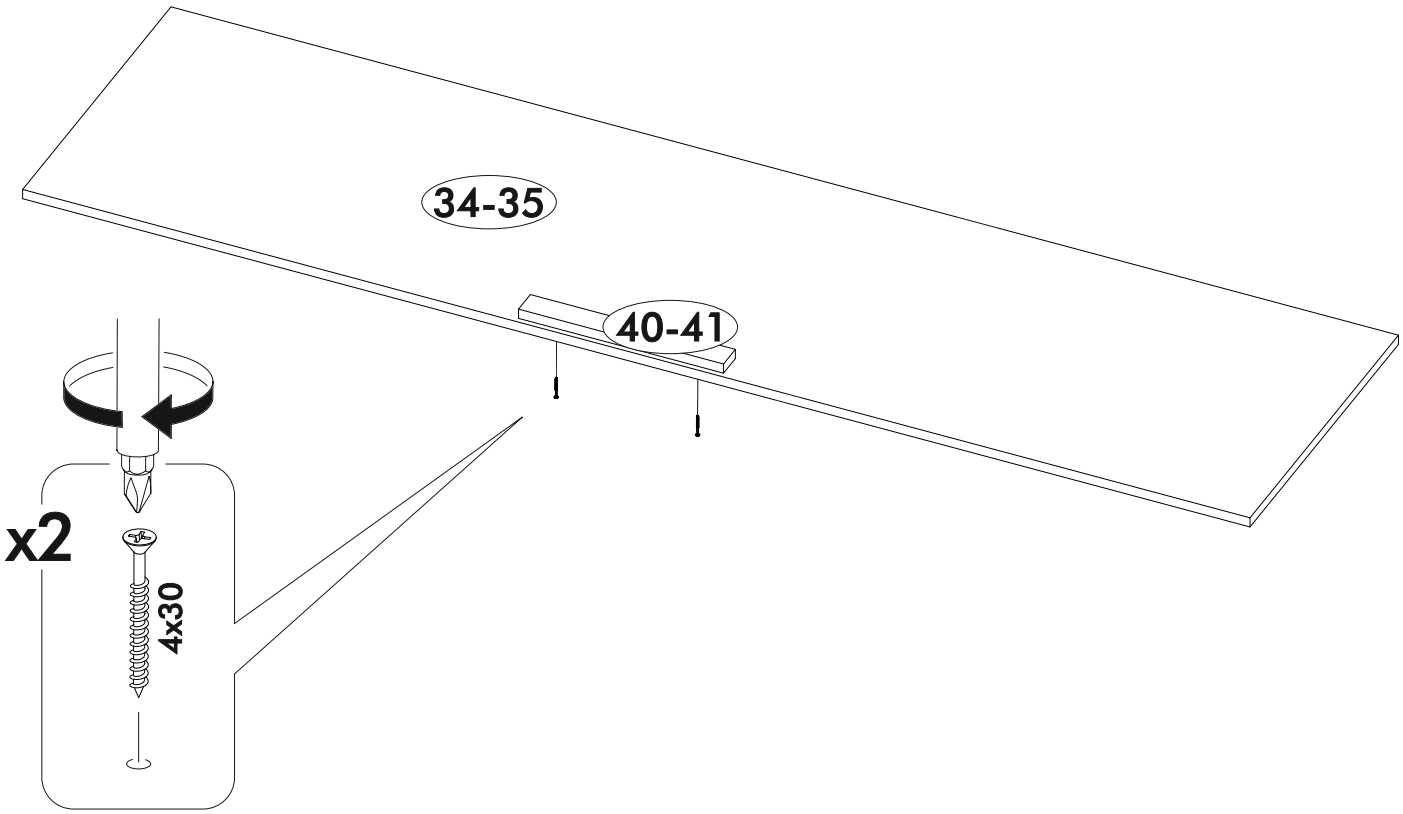

14.

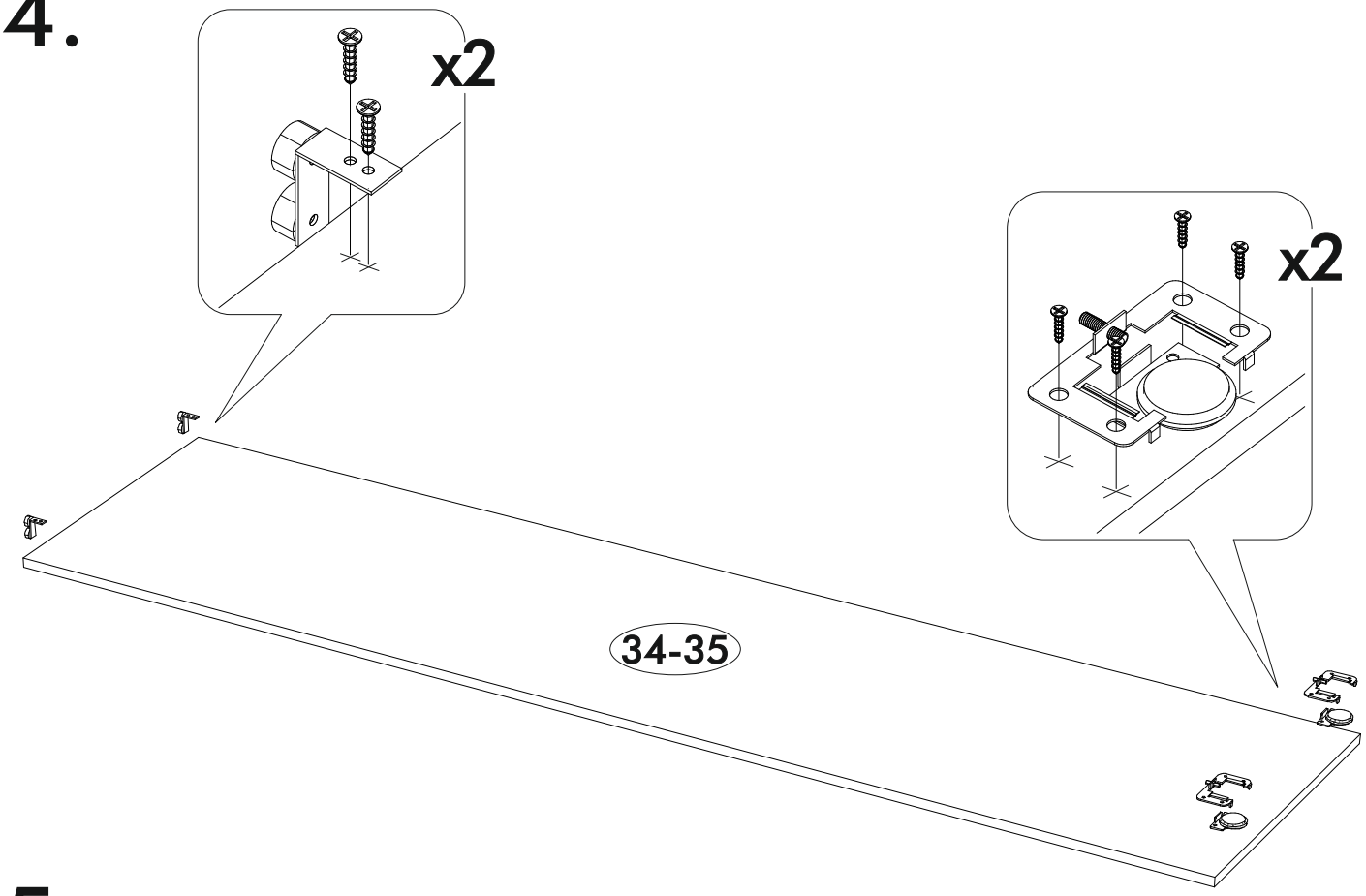

15.

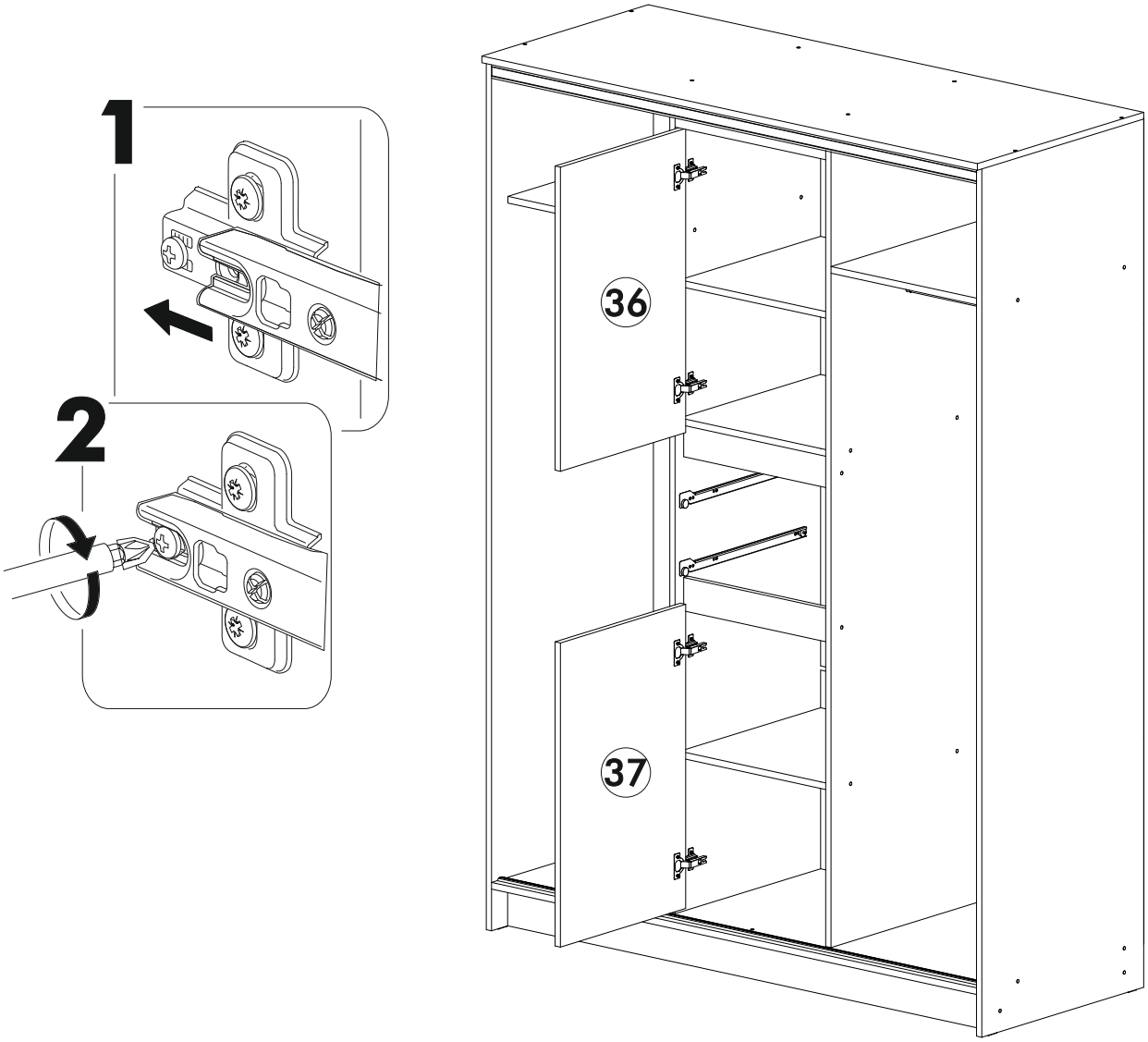

16.

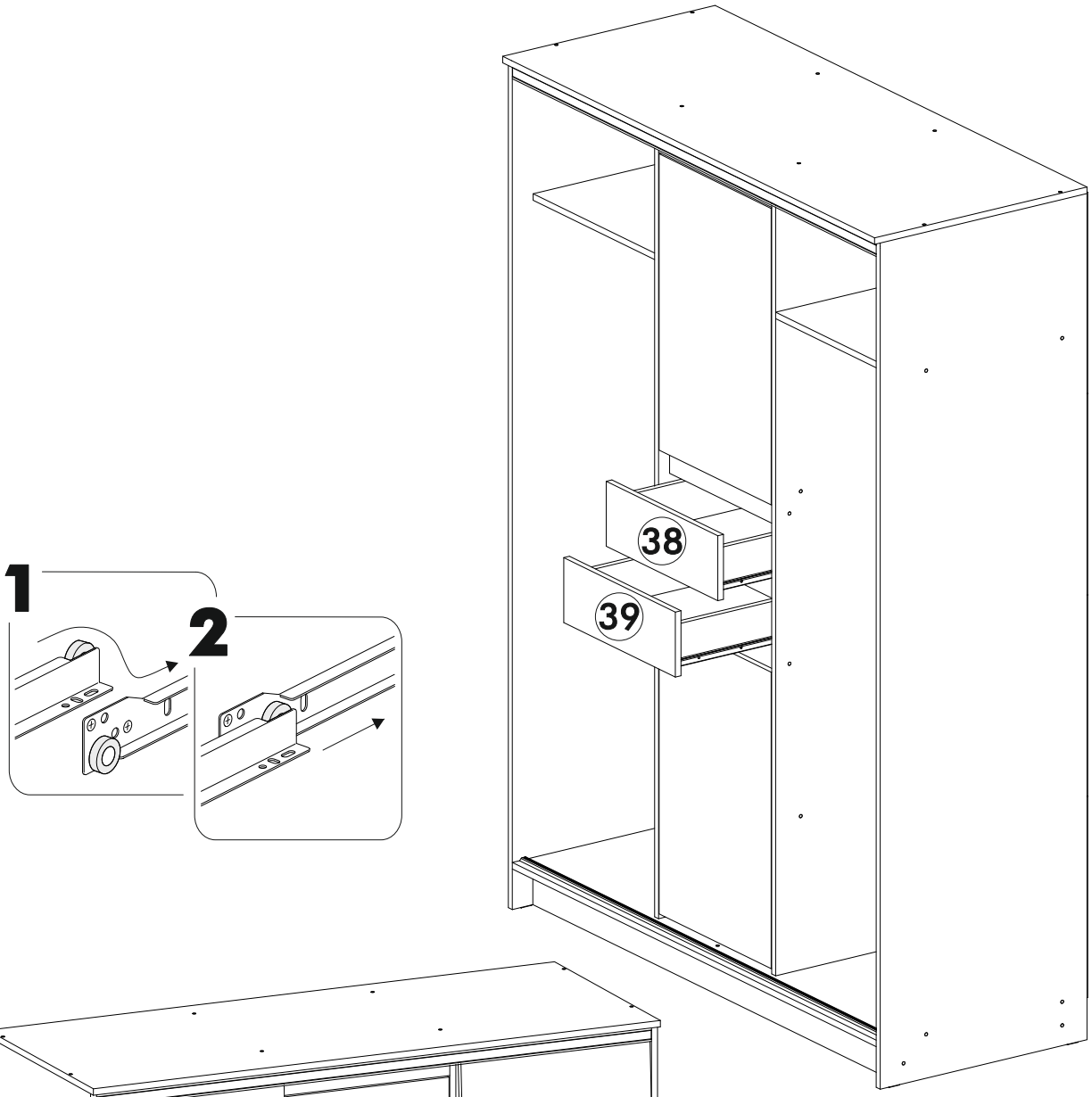

17.

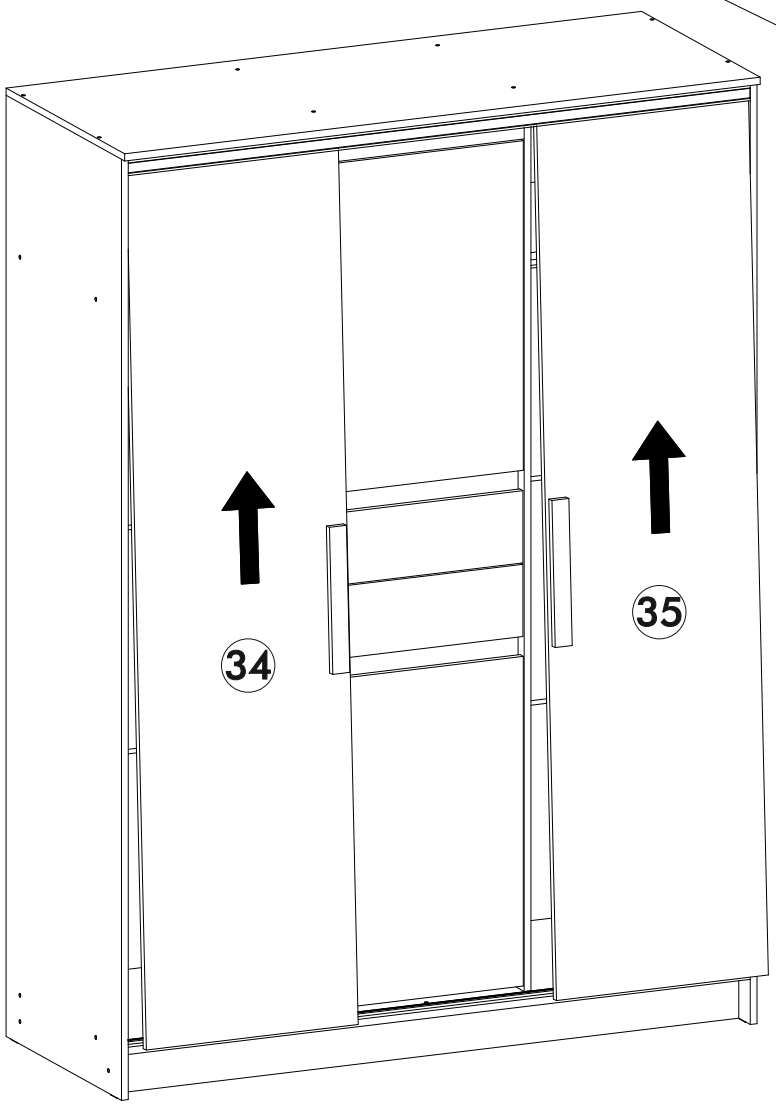
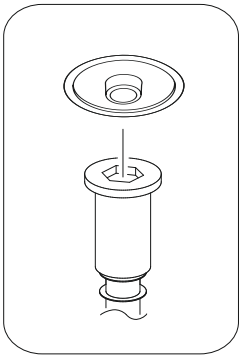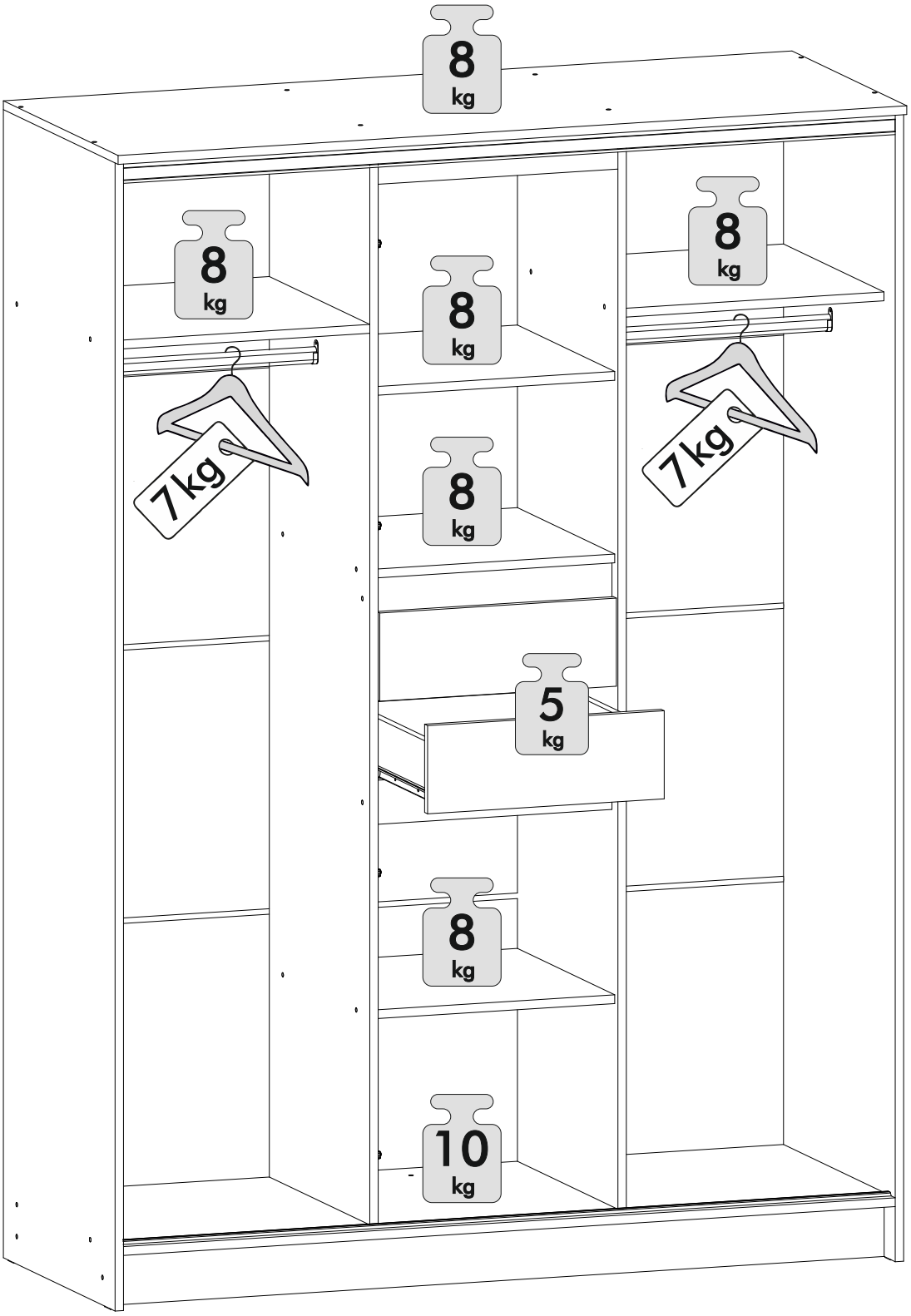
18.