https://interior-center.ru/

Зеркало для шкафа
Эдем 1,5м

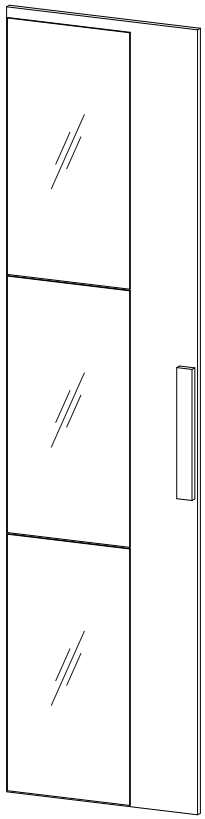

№ дет.	Деталь/Detail	Размер/Size	Кол-во/ Quantity	№ упак./ № pack
1-3	Зеркало/Glass	630x320	3	1/1

1

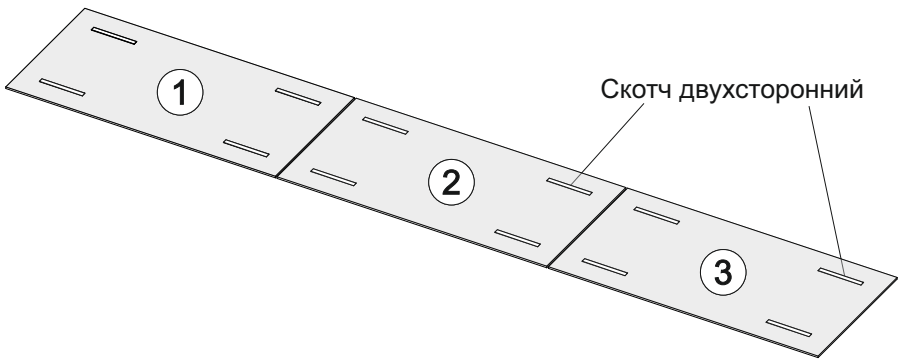

2

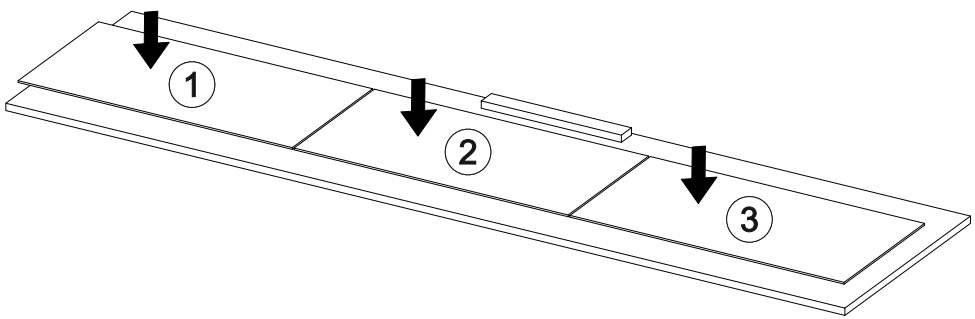

Внимание! Монтаж зеркал/стекол к фасадам производится самостоятельно на двусторонний скотч и/или кляймеры ОБЯЗАТЕЛЬНО для крепления необходимо использовать монтажный клей «жидкие гвозди»