https://interior-center.ru/

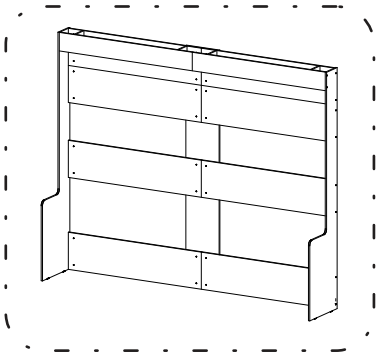

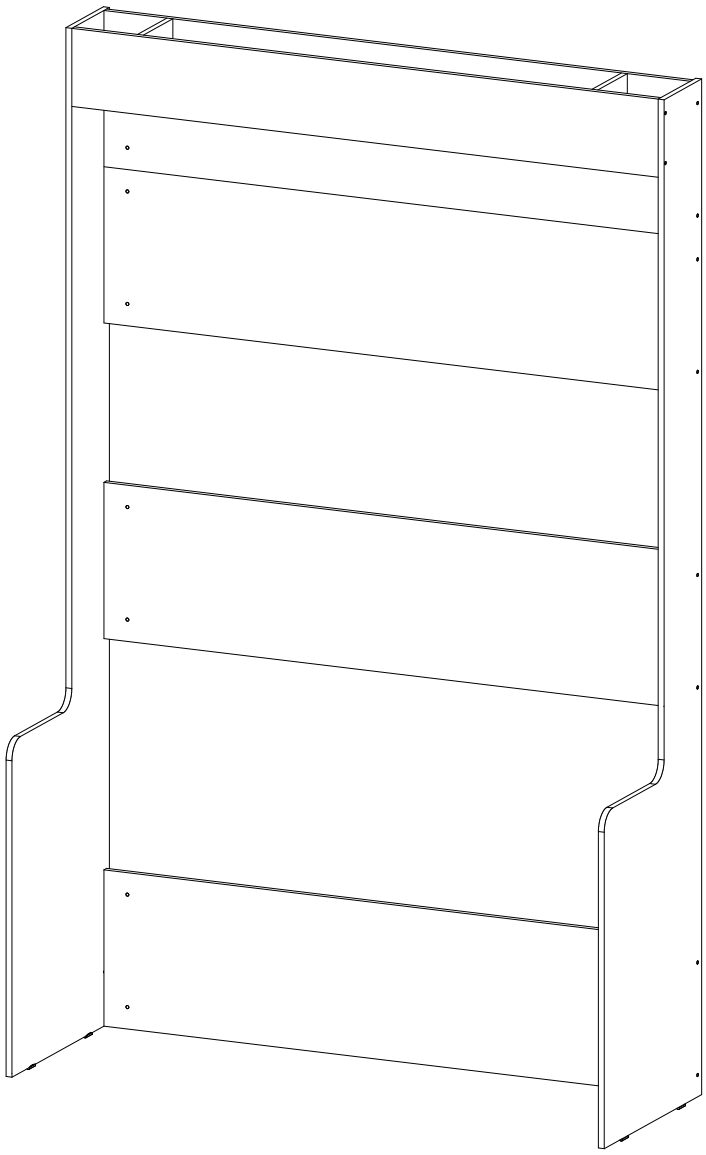

Стенд выставочный (прямой)
Exhibition stand (straight)

1600-3000	2400-2730	570

RU Инструкция по сборке **/ EN** Assembling instruction / **ES** Montaje de instrucción / **CZ** Montážní návod
DE Montageanleitung **/ FR** Notice de montage / **LV** Montāžas instrukcijas / **PL** Instrukcje składania **/ SK** Montážny návod

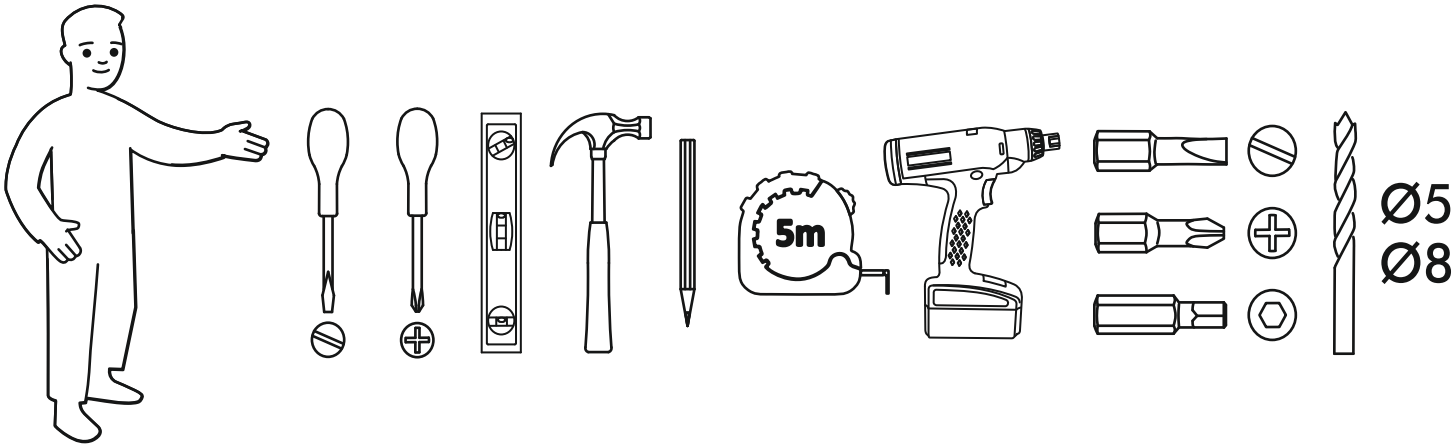

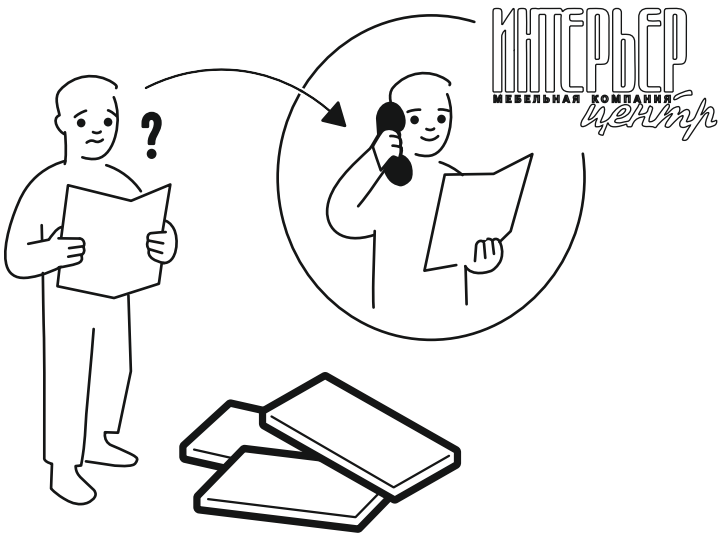

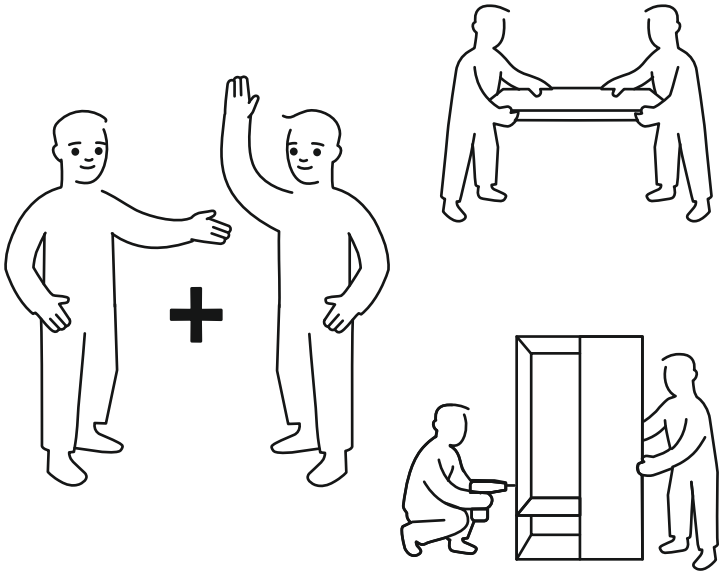

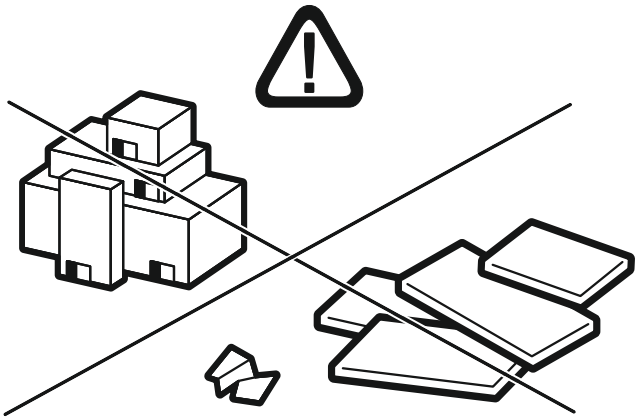

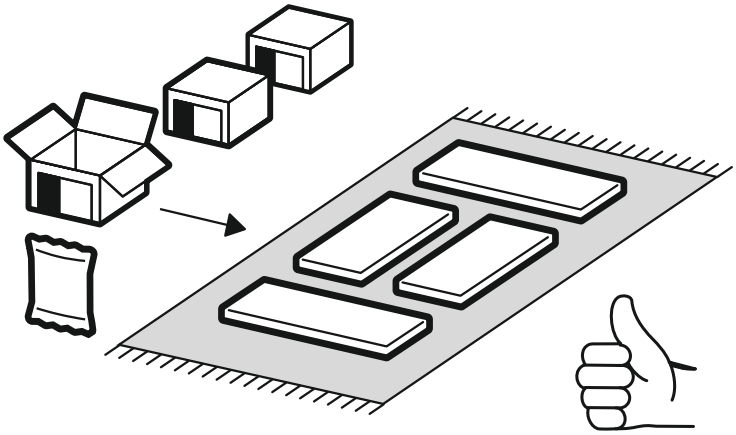

RU Внимание! Чтобы избежать неприятных последствий, воспользуйтесь услугами профессиональных сборщиков мебели. Производитель оставляет за собой право вносить изменения в конструкцию изделий, не влияющие на функциональность и дизайн.

EN Attention! To avoid unpleasant consequences, use the servicesprofessional furniture assemblers.
The manufacturer reserves the rightmake changes to the design of products, not affecting functionality and design.

6,3x50			1,6x25			
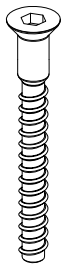	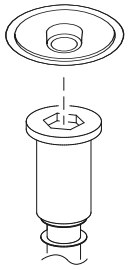	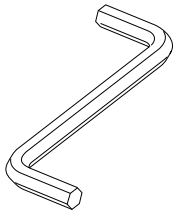		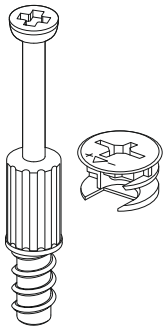	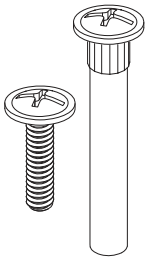	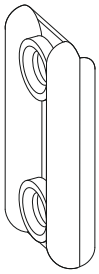

1 2 3	AI		L=mm		
1	Задняя стенка / Back wall	1	1220-2420	400	1
2	Задняя стенка / Back wall	3	1220-2420	400	
3	Планка рекламная / Advertising panel	1	1220-2420	200	
4	Вязка / Binding	2	200	172	

1 2 3	AI		L=mm		
1*	Бок / Side	2	2400-2730	570	1

1.

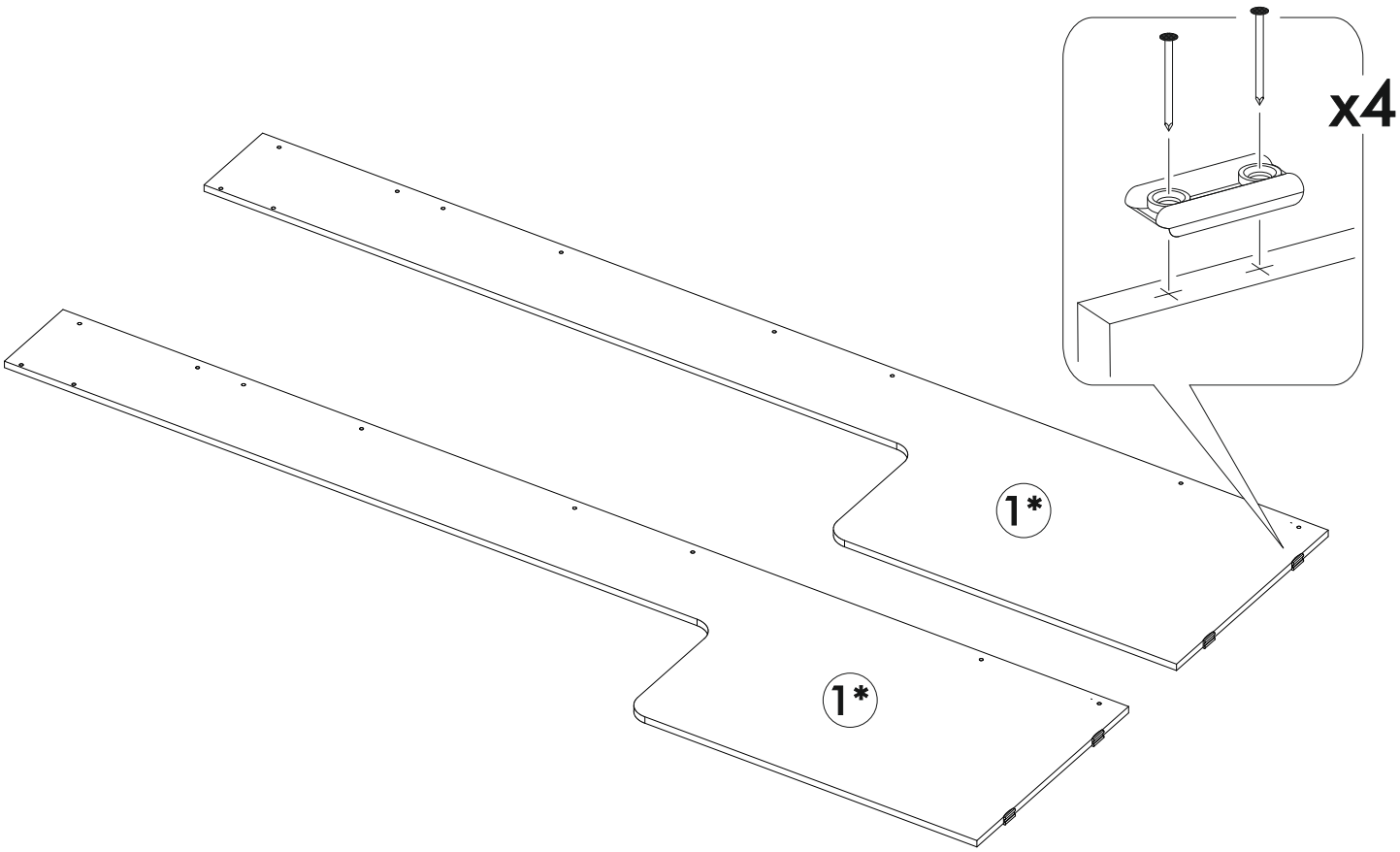

2.

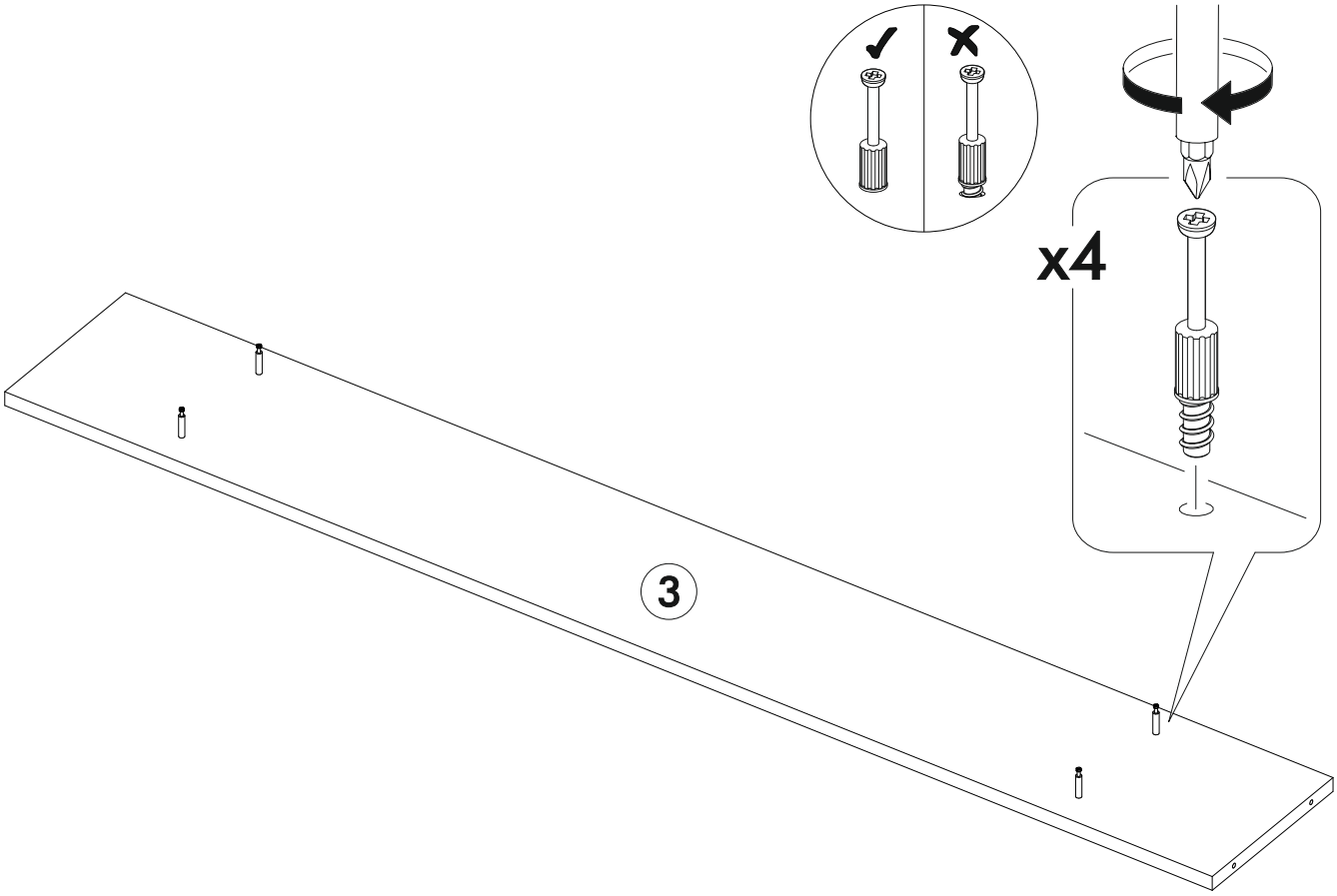

3a.

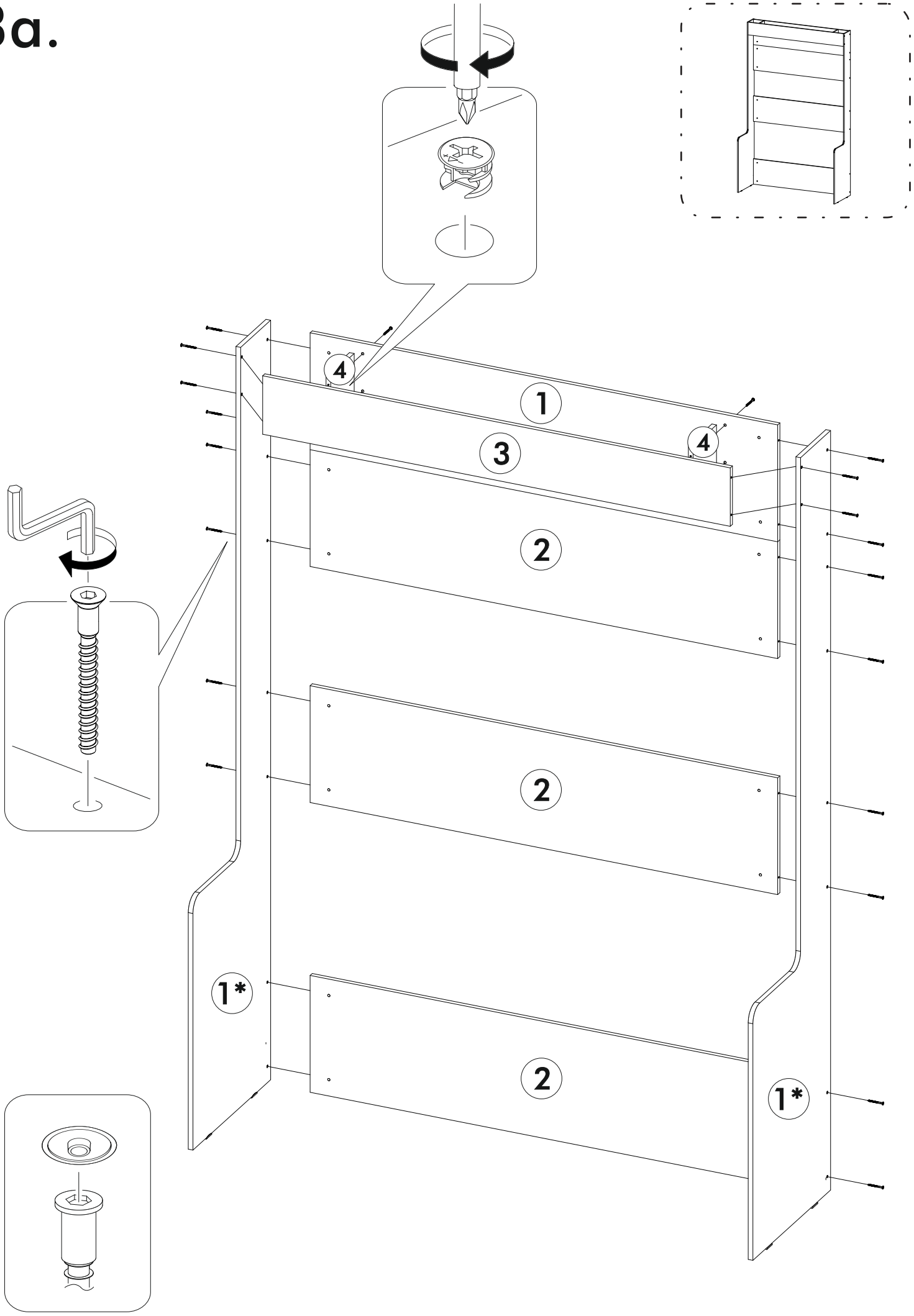

3b.

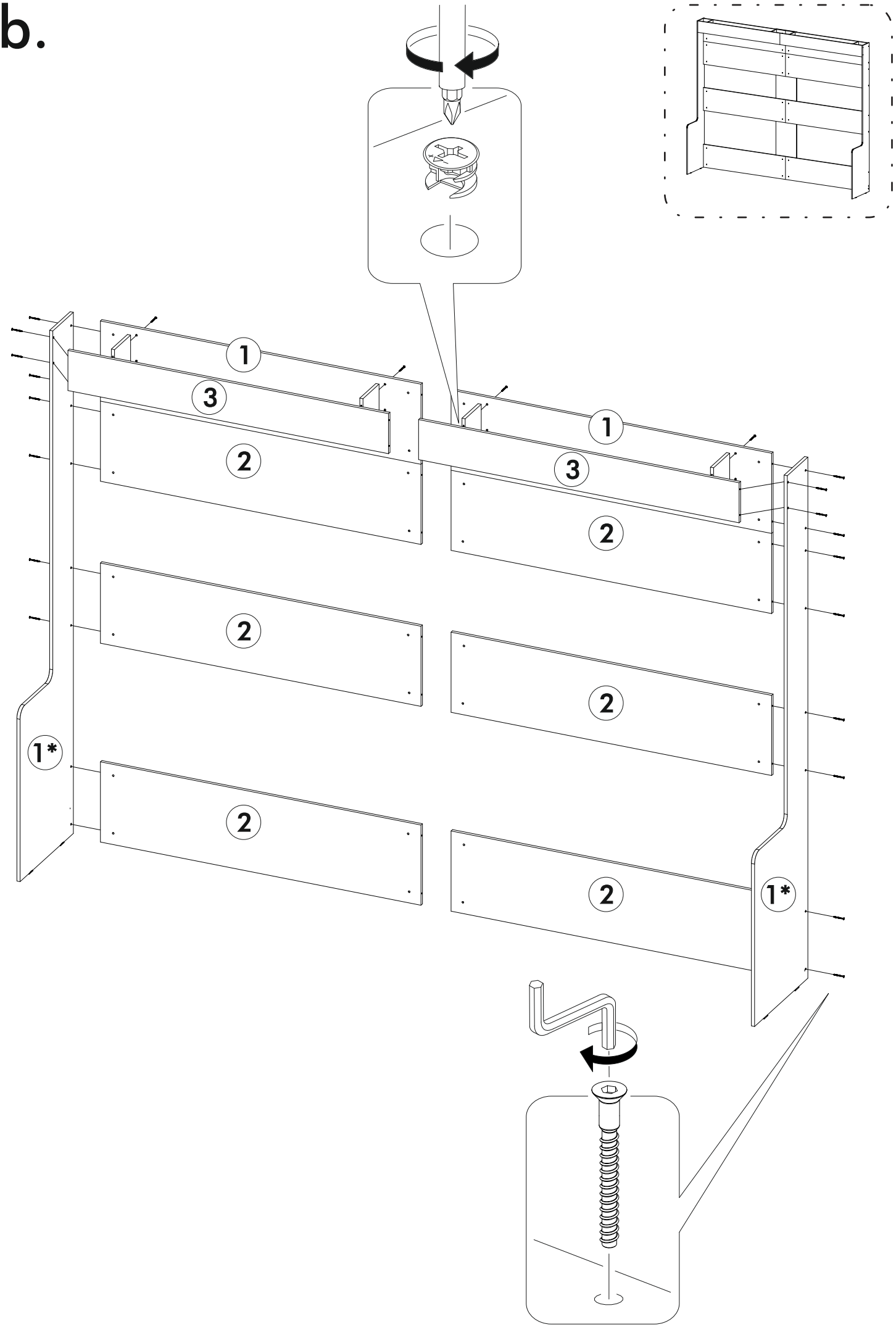

4.
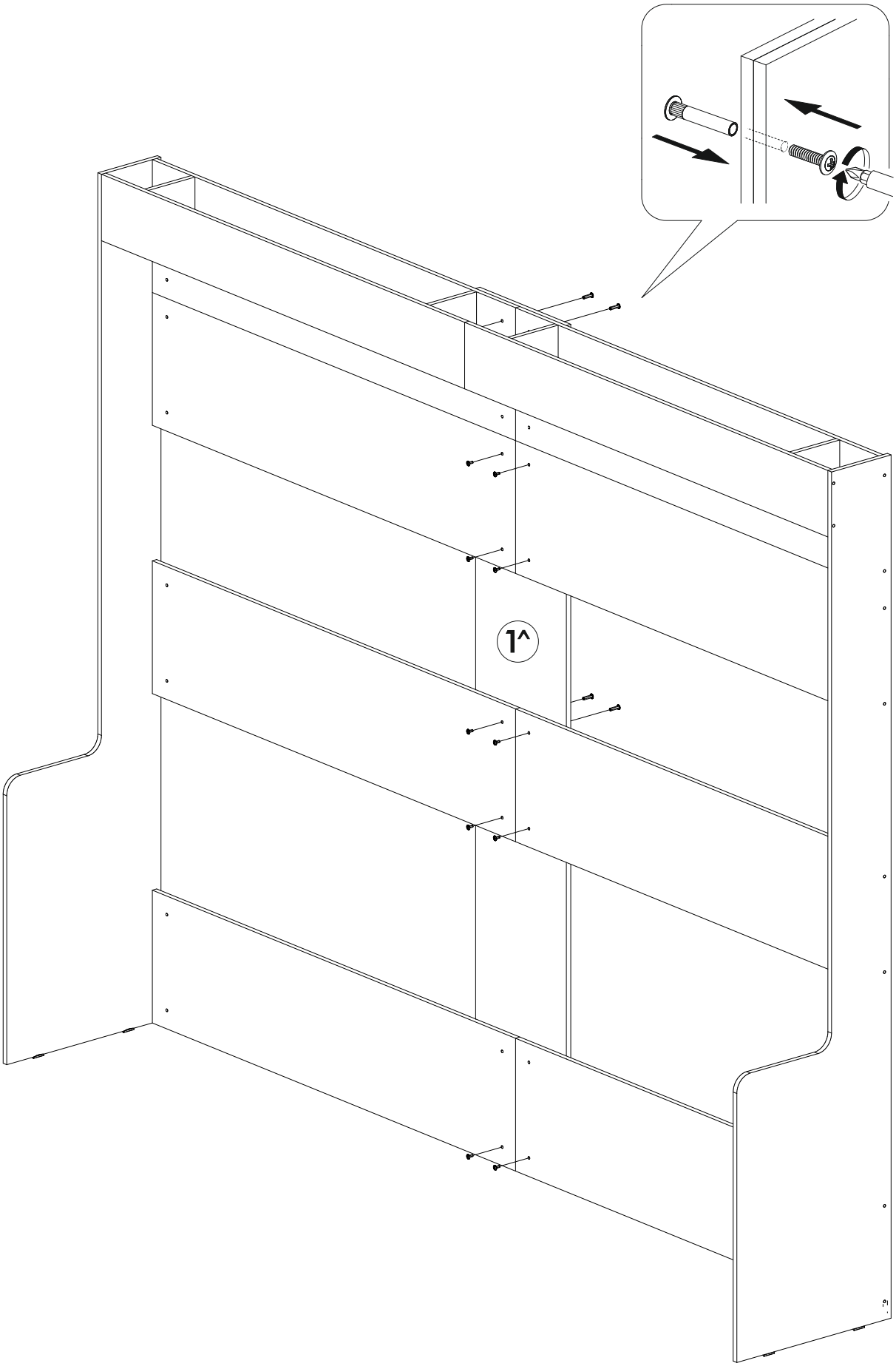
	AI		L=mm		
1^	Усиление / Side	1	2400-2730	400	1